WF-2026

Wi-Fi I/O 模組 , 5-ch AI, 2-ch AO, 2-ch DI, 3-ch DO
(僅供亞洲地區使用)

特色

- 5 通道類比輸入、2 通道類比輸出與數位輸入與 3 通道數位輸出
- 可對各別的通道做設定
- 由 Jumper 選擇電壓或電流 (輸入 / 輸出)
- 可設定 Power-on value 與 Safe Value
- 相容於 IEEE 802.11b/g
- 支援 WEP, WPA 與 WPA2 無線加密
- 支援 Modbus/TCP and UDP
- 支援 DHCP 網路設定
- 支援 DO/AO power on value 與 safe value 機制
- 數位輸出支援過載 (Overload) 與短路保護
- 電壓輸入支援 240 Vrms 的過電壓 (Overload) 保護
- ±4 kV Contact ESD Protection
- 內建看門狗

介紹

WF-2026 是一個具有 Wi-Fi 介面的多功能模組，該模組有 5 組類比輸入通道、2 組類比輸出通道、2 組數位輸入通道與 3 組數位輸出通道。WF-2026 全部的類比輸入，都可以設定的輸入範圍 (+/-150 mV, +/-500 mV, +/-1 V, +/-5 V, +/-10 V, +/-20 mA or 0 ~ +20 mA)。而全部的類比輸出，也可以設定輸出的範圍 ((12-bit 在 +/-5 V, +/-10 V, 0 ~ +20 mA or +4 ~ +20 mA)。每一組類比輸入與輸出通道，可以各別的設定範圍，也有提供 240 Vrms 的過電壓 (overvoltage) 保護。類比輸入與輸出可以用 Jumper，來切換是要電壓或是電流。隨著 802.11 網路設施的普及，WF-2026 的無線連接，可以簡單的與現有的監測與控制系統整合。WF-2026 也有提供 Modbus/TCP、UDP 行定與網路加密設定，這可以讓模組與 SCADA 軟體整合，並且可以在任意地點或任意時間，來存取模組。

接腳定義

Pin Assignment	Terminal No.		Pin Assignment
VI0-	20	19	VI0+
VI1-	18	17	VI1+
VI2-	16	15	VI2+
VI3-	14	13	VI3+
VI4-	12	11	VI4+
VO0-	10	09	VO0+
VO1-	08	07	VO1+
DI0	06	05	DO0
DI1	04	03	DO1
DGND	02	01	DO2

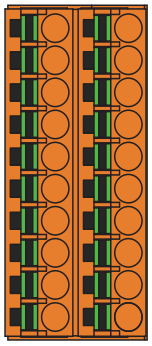

導線連接

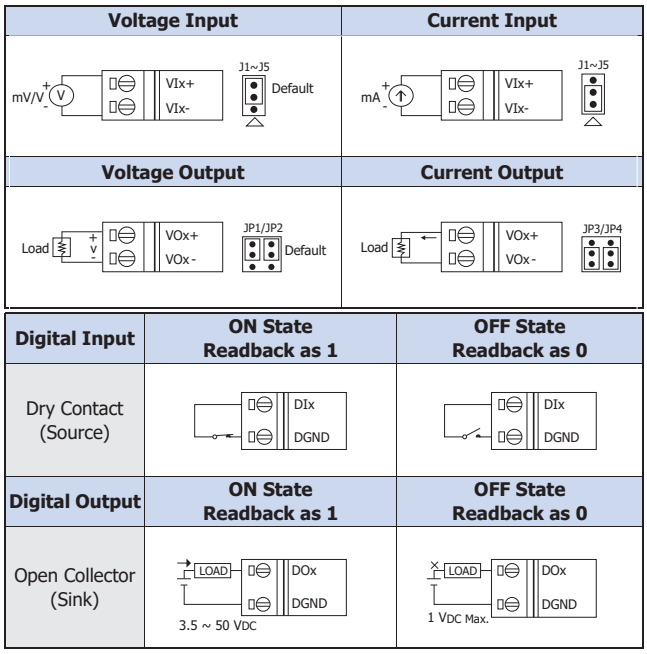

產品應用

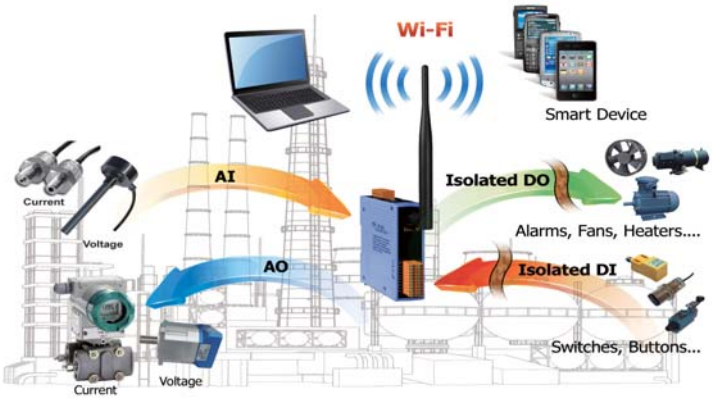

規格

類比輸入		
通道數	5 (差動)	
類型	電壓	電流
範圍	電 壓 : ±150 mVDC, ±500 mVDC, ±1 VDC, ±5 VDC, ±10 VDC	
	電流 t : 0 ~ +20 mA, +4 ~ +20 mA, ±20 mA (由 Jumper 選擇)	
解析度	16 bit	
精準度	±0.1% FSR	
取樣速度	10 Hz (全部通道)	
零點漂移	±20 μV/° C	
跨度漂移	±25 ppm/° C	
共模抑制	86 dB Min.	
常模抑制	100 dB	
輸入阻抗	電壓輸入 : 2 kΩ	電流輸入 : 140 Ω
過電壓保護	240 Vrms	
過電流保護	有 , 50 mA @ 110 VDC	
個別通道設定	支援	
類比輸出		
通道數	2	
輸出類型	電 壓 : +0 ~ +5 VDC, +0 ~ +10 VDC, ±5 VDC, ±10 VDC	
	電 流 : +0 ~ +20 mA, +4 ~ +20 mA (由 Jumper 選擇)	
解析度	12 bit	
精準度	±0.1% FSR	
電壓輸出能力	10 VDC @ 20 mA	
Power-on Value	有 , Programmable	
Safe Value	有 , Programmable	
數位輸入 / 計數器		
通道數	2	
類型	Dry Contact	
Sink/Source (NPN/PNP)	Source	
ON 電壓準位	Close to GND	
OFF 電壓準位	Open	

數位輸出	
通道數	3, Sink(NPN)
負載電壓	+3.5 ~ +50 V
輸出電流	700mA(每一個通道)
過電壓保護	60 VDC
短路保護	有
上電值	有 , Programmable
安全值	有 , Programmable
Wi-Fi 介面	
天線	5 dBi (Omni-Directional)
輸出功率	8 dBm @ 11 Mbps*
	14 dBm @ 11 Mbps**
接收靈敏度	-83 dBm @ 11 Mbps*
	-93 dBm @ 11 Mbps**
標準	IEEE 802.11 b/g*
	IEEE 802.11 b/g/n**
模式	Infrastructure & Ad-hoc*
	Infrastructure & Limit-AP**
加密	WEP, WPA and WPA2
傳輸距離	50 meters (可視距離)
隔離	
內部隔離	Power: 3000 VDC
	DO: 3750 VDC
	DI: 3750 VDC
電源	
電壓輸入範圍	10 ~ 30 VDC
功耗量測	2.2W
機構	
安裝方式	DIN-Rail
尺寸 (mm)	33 x 127 x 107(W x L x H)
運作環境	
操作溫度	-25° C ~ +75° C
儲存溫度	-30° C ~ +80° C
濕度	10% ~ 90% 無冷凝

尺寸 (單位 : 毫米)

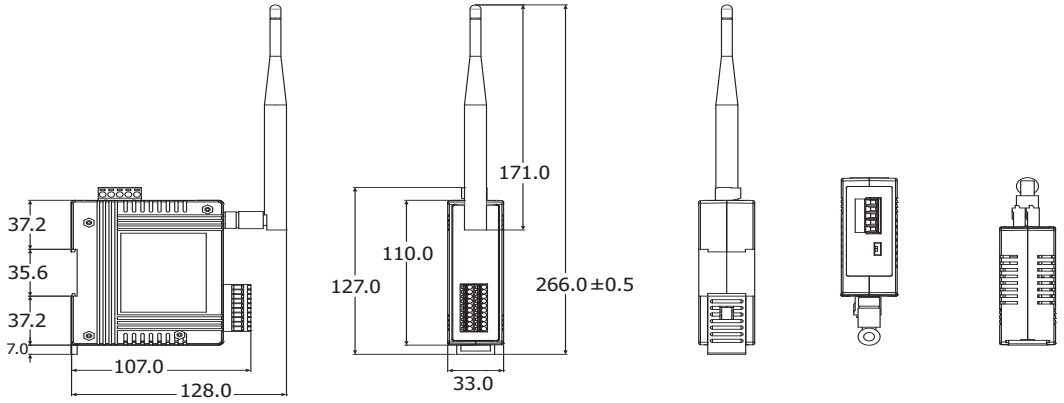

左視圖　前視圖　後視圖　上視圖　下視圖

訂購資訊

WF-2026 CR	5 通道類比輸入、2 通道類比輸出、2 通道數位輸入與 3 通道數位輸出 Wi-Fi I/O 模組 (RoHS), (提供亞洲地區使用)

選購指南

3S001-1 CR	天線延長線 , RG58A/U, RP-SMA 母頭公針轉 RP-SMA 公頭母針 , 1M (RoHS)
3S003-1 CR	天線延長線 , RG58A/U, RP-SMA 公頭母針轉 RP-SMA 母頭公針 , 3M (RoHS)
3S005-1 CR	天線延長線 , RG58A/U, RP-SMA 公頭母針轉 RP-SMA 母頭公針 , 5M (RoHS)
3S008-1 CR	天線延長線 , RG58A/U, RP-SMA 母頭公針轉 RP-SMA 公頭母針 , 8M (RoHS)
ANT-8 CR	8 dBi, 2.4 GHz 全向性天線帶 1M 線材 (RP-SMA 公針接頭) (RoHS)
ANT-15 CR	15 dBi, 2.4 GHz 全向性天線帶 1M 線材 (RP-SMA 公針接頭) (RoHS)
ANT-15YG-1 CR	15 dBi, 2.4 GHz 指向性魚骨型天線帶 1M 線材 (RP-SMA 公針接頭) (RoHS)
ANT-18 CR	18 dBi, 2.4 GHz 指向性平板天線帶 1M 線材 (RP-SMA 公針接頭) (RoHS)
ANT-21 CR	21 dBi, 2.4 GHz 指向性網狀天線帶 1M 線材 (RP-SMA 公針接頭) (RoHS)
ANT-124-03 CR	3 dBi, 2.4 GHz 全向性天線 (RP-SMA 公頭母針接頭) (RoHS)