WP-5231PM-4GC-CE7

4G 版 WP-5000-CE7，搭載 WinCE 7.0 OS、
Cortex-A8 CPU 和 I/O 擴充匯流排 (鐵殼)(亞洲限定)

特色

- Cortex-A8, 1 GHz CPU
- Windows CE 7.0
- 512 MB DDR3 和 256 MB Flash
- 64 KB FRAM 非揮發性資料儲存記憶體
- 硬體即時功能 (RTC)
- I/O 擴充匯流排
- 10/100/1000M 乙太網路埠
- 串列埠 x 4 (RS-232/485)
- 工業三頻 4G 模組
- 4G 模組
- 運作溫度 -25 ~ +75 ° C

介紹

WP-5231PM-4GC-CE7 是一款搭載 Windows CE 7.0 作業系統和高性能、 低功耗 Cortex-A8 (1 GHz) 處理器的控制器。在 I/O 擴充方面，有高保護性的 XV-Board 可供選購搭配 使用。另內建 Flash 及 microSD，可儲存常用的應用程式、圖檔及資料，提供使用者做為更新系統及備份的選項，以及方便攜帶與擴充的儲存工具。

WP-5231PM-4GC-CE7 系列控制器內建 4G 及 3G 模組，支援 WCDMA 900/2100 MHz, TD-SCDMA 1900/2100 MHz, CDMA2000 (BC0) 800 MHz, FDD LTE:B1/B3/B8, TDD LTE: B38/B39/B40/B41 和 GSM 850/900/1800/1900 MHz 頻率。可透過便利且費用便宜的 3G 網路收集遠端資料或控制遠端設備。模組已內建 TCP/IP stack，只需搭配簡單的控制命令即可連線上網或收送簡訊，無須安裝特定的驅動程式。

Windows CE 7.0

Windows® Embedded Compact 7

Windows CE 7.0 是一個很簡潔且具有即時性 (real-time) 的作業系統，能夠執行相容於 Windows PC 用的開發工具程式，例如:Visual Basic .NET、Visual C#..... 等，適合用來開發即時且高效能的應用。

- FTP 伺服器
- Web 伺服器
- SQL Compact Edition 3.5
- .NET Compact Framework 3.5
- Virtual CE Pro (VCEP)

應用

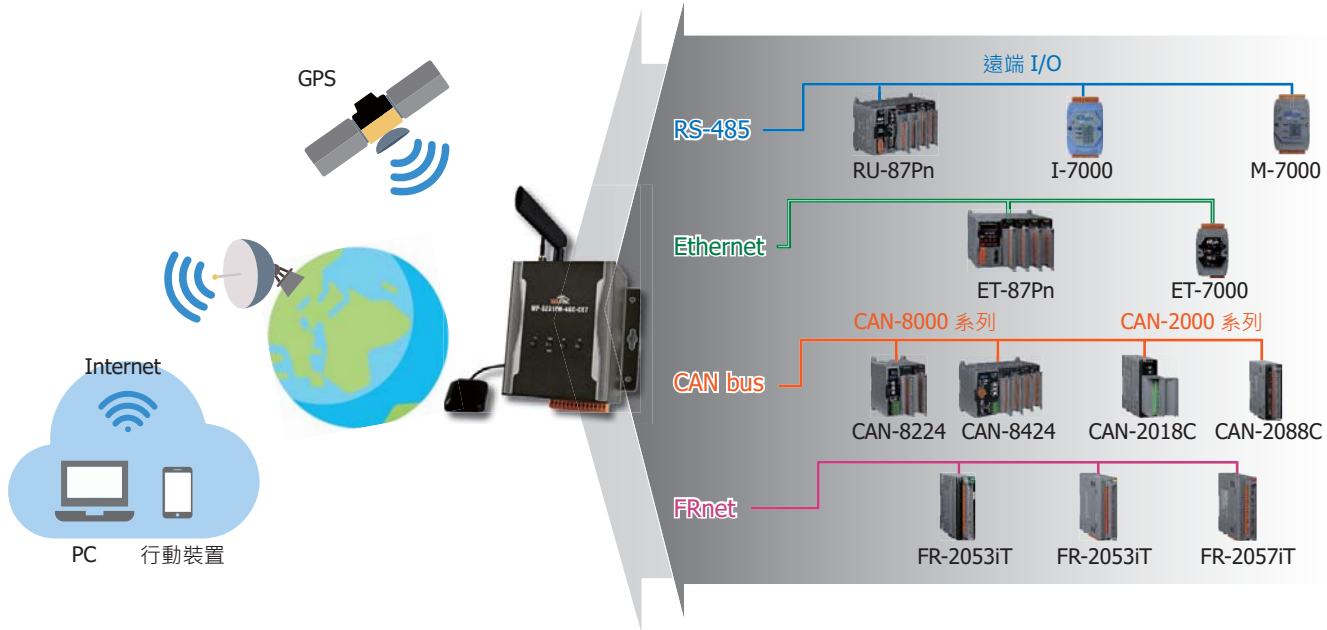

規格

系統軟體	
OS 作業系統	Windows CE 7.0 專業版
.Net Framework	.Net Compact Framework 3.5
內建服務	FTP 伺服器 , Web 伺服器 (支援 VB script, JAVA script), SQL 伺服器
SDK 提供	Visual Studio.Net 2008 開發用 Dll 檔
多語系支援	英文、德文、法文、西班牙文、葡萄牙文、俄羅斯文、義大利文、韓文、簡體中文、繁體中文
中央處理器	
CPU	Cortex-A8, 1.0 GHz
SDRAM	512 MB DDR3
Flash	256 MB
FRAM	64 KB
擴充記憶體	microSD 擴充插槽附一 4 GB microSD 卡 (最高支援至 32 GB microSDHC 卡)
即時時鐘 (RTC)	提供秒、分、時、日、星期、月、年資訊
64 位元硬體序號鎖	有，軟體防拷保護
雙看門狗	有
旋轉式開關	有 (0 ~ 9)
蜂鳴器	有
顯示	
VGA 解析度	640 × 480, 800 × 480, 800 × 600, 1024 × 768
LED 指示燈	1 個電源 / 系統 LED 指示燈和 3 個可程式控制 LED 指示燈
通訊介面	
乙太網路	RJ-45, 10/100/1000 Based-TX 乙太網路埠 , 自動協商 (Auto-negotiating), 自動 MDI/MDI-X, LED 指示燈
USB 2.0 (host)	1
COM 1	RS-232 (RxD, TxD 和 GND); 非隔離
COM 2	RS-232 (RxD, TxD 和 GND); 非隔離
COM 3	RS-485 (Data+, Data-); 非隔離
COM 4	RS-485 (Data+, Data-); 2500 VDC 隔離
I/O 擴充	
I/O 擴充插槽	支援一片 XV-Board 系列 I/O 擴充卡
機構	
外殼	金屬
重量	365 g
尺寸 (寬 x 高 x 深)	91 mm x 132 mm x 52 mm
前面板防護等級	IP30 (鋁製)
安裝方式	標準導軌安裝 (DIN-Rail) 或 壁掛式安裝 (Wall Mounting)
作業環境	
操作環境溫度	-25 ~ +75 °C
儲存環境溫度	-40 ~ +80 °C
操作環境相對濕度	10 ~ 90% RH (無冷凝)
電源	
輸入電源	+12 ~ +48 VDC
功耗	4.8 W (0.2 A @ 24 VDC)
GSM 系統	
頻段	GSM: 850/900/1800/1900 MHz
GPRS 連接	GPRS class 12/10, GPRS station class B
資料傳輸	下載：最高達 85.6 kbps, 上傳：最高達 42.8k bps
3G 系統	
頻段	WCDMA 900/2100, TD-SCDMA 1900/2100, CDMA2000 (BC0) 800 MHz
資料傳輸	DC-HSPA+ 下載：最高達 42 Mbps, 上傳：最高達 5.76 Mbps; TD-SCDMA 下載：最高達 4.2 Mbps, 上傳：最高達 2.2 Mbps; CDMA2000 EVDO 下載：最高達 14.7 Mbps, 上傳：最高達 5.4 Mbps
4G 系統	
頻段	FDD LTE: B1/B3/B8, TDD LTE: B38/B39/B40/B41 MHz
資料傳輸	下載：最高達 100 Mbps, 上傳：最高達 50 Mbps
GPS 系統	
支援通道數	32
通訊協定	NMEA 0183

外觀

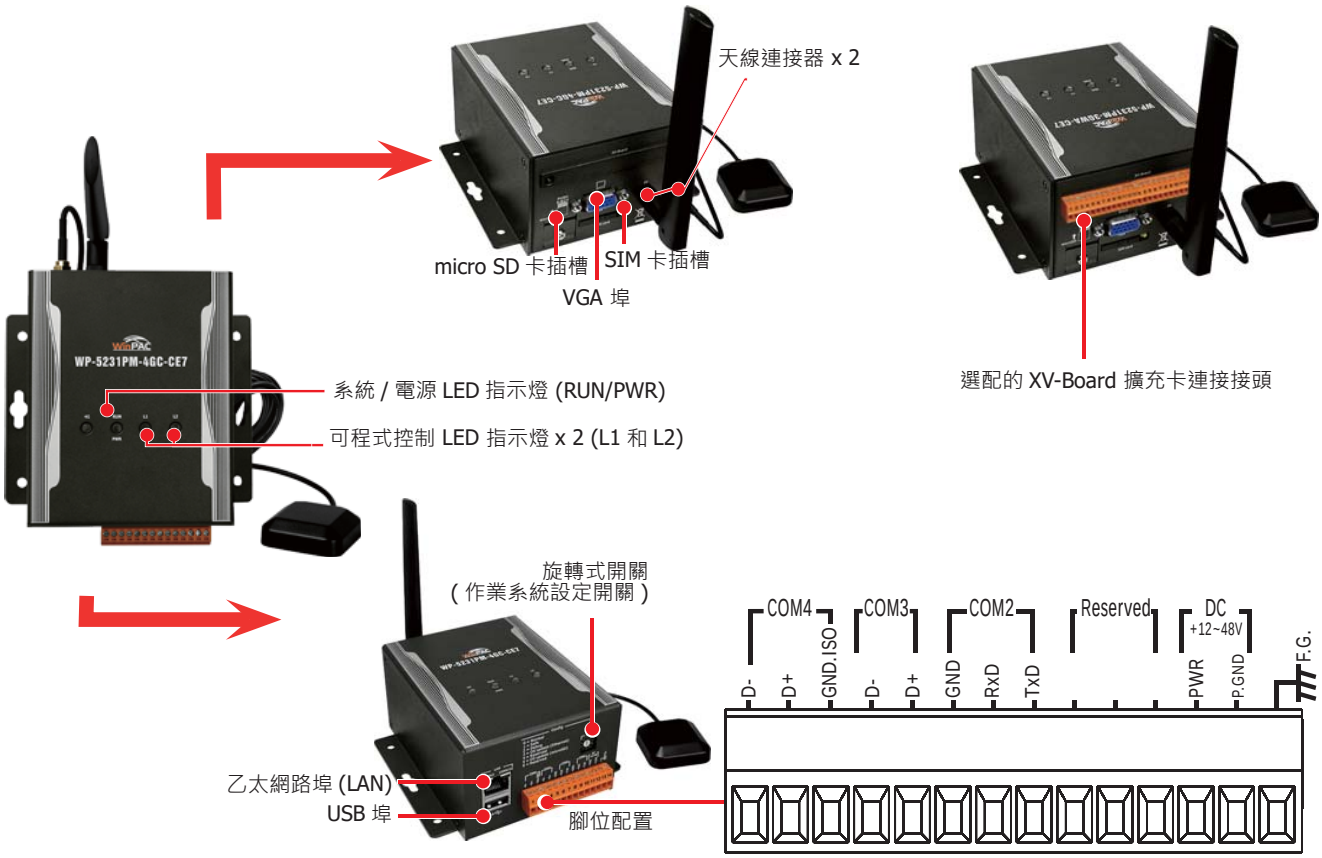

尺寸 (單位 : 毫米)

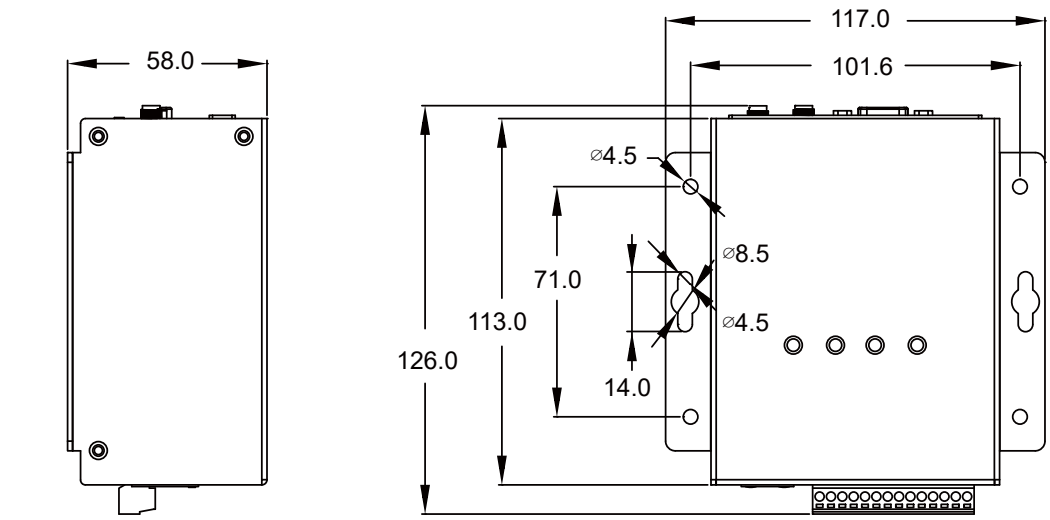

左視圖　　前視圖

訂購資訊

WP-5231PM-4GC-CE7 CR	4G 版 WP-5000-CE7，搭載 Cortex-A8 CPU、Windows CE 7.0 OS 和 1 I/O 擴充匯流排 (鐵殼, 亞洲限定) (RoHS)

選購配件

XV-Board	I/O 擴充卡