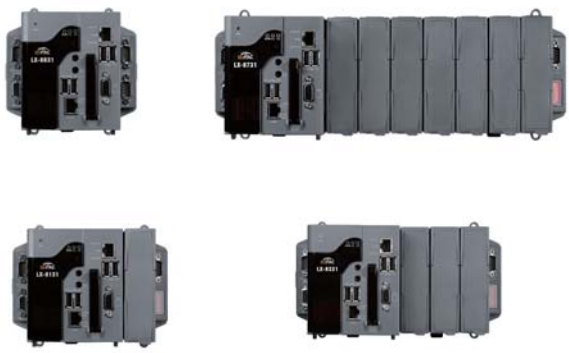

LX-8031/LX-8131/LX-8331/LX-8731

0/1/3/7 槽 Linux 標準版 PAC，配備 x86 CPU

特色

- Linux 內核 3.2
- x86 CPU, 1 GHz, 雙核心
- 2 GB DDR3 SDRAM 和 32 GB SSD
- 硬體即時功能 (RTC)
- 64-bit 硬體序號，軟體防拷保護
- 2 個 10/100/1000M 乙太網路埠
- 4 個序列埠 (RS-232/485)
- 備援電源輸入
- 運作溫度 -25 ~ +75 ° C

介紹

LX-8000 搭載 Linux 作業系統，將計算、I/O 和操作界面結合到一個單元中，為控制器整合人機介面、數據採集和控制應用，提供完美的解決方案。它配備了 x86 雙核心 CPU、0/1/3/7 個擴展插槽，和多種通訊設計，包括乙太網路、VGA、USB、RS-232 和 RS-485 埠。控制器上的 I/O 插槽，可採用 I-8K 和 I-87K 系列 I/O 模組；遠端的 I/O 應用擴展，則可採用乙太網 I/O 模組和 RS-485 I/O 模組做通訊。此外，用戶的應用程序，還可以保存在外部存儲設備中，如 CF 卡或 USB 大容量存儲設備。

LinPAC SDK 是為用戶在 LinPAC 中使用 I-7000/I-8K/I-87K 系列 I/O 模組時，提供快速、輕鬆地開發 LinPAC I/O 應用程序而所設計。用戶可以使用 GNU C 語言開發 LinPAC 應用程序。同時，內建的各種服務器和功能，使得 LinPAC 在嵌入式的工控應用中，更為加強大，用戶可以透過操作 LinPAC，順利完成自己的設計項目。

Linux 核心 OS

LX-8000 的主要優勢是其高質量控制系統，包括其穩定性能、開源性以及使用 GNU C 語言的 Linux 標準 LinPAC SDK 和 GUI 軟件。

LX-8000 的主要目的是讓廣大的 Linux 愛好者能夠在 Linux 環境下輕鬆地控制自己的嵌入式系統。

- LinPAC SDK 用於 Windows 和 Linux
- 支援 GNU C 語言
- 支援 GUI: 使用 GTK + Library
- 支援 USB 轉串列傳輸轉換器
- 支援 DCON、Modbus 和 SNMP 通訊

應用

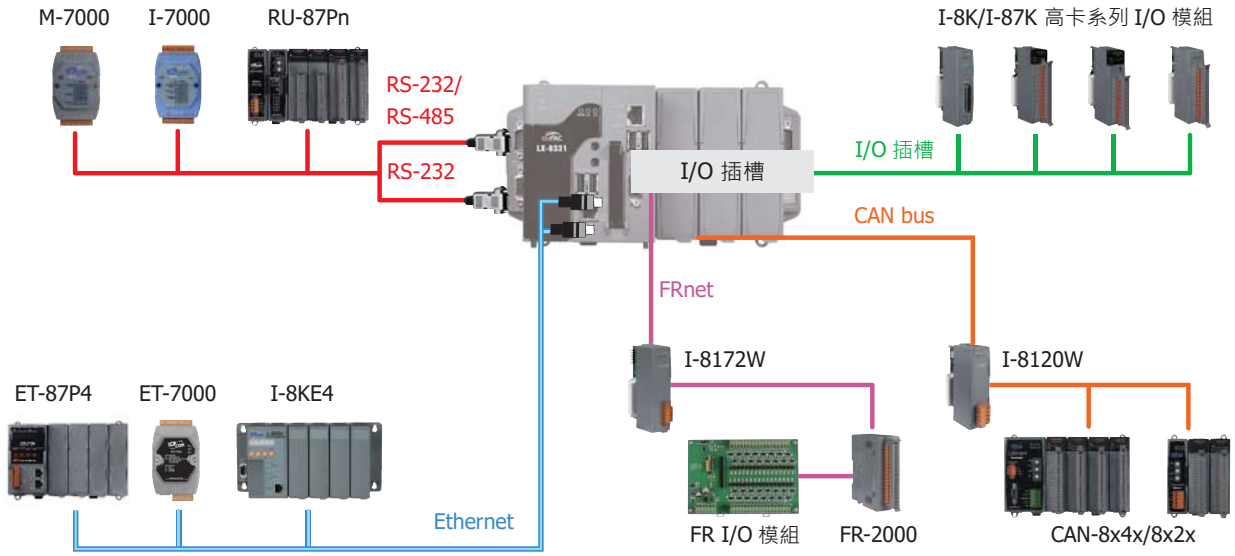

規格

型號	LX-8031	LX-8131	LX-8331	LX-8731
軟體				
OS	Linux kernel 3.2			
服務	SFTP 伺服器 , Web 伺服器 , SSH			
SDK	LinPAC SDK (基於 GCC 的 toolchain 和 LinPAC 函式庫)			
主要單元				
CPU	x86 CPU, 1 GHz, 雙核心			
SDRAM	2 GB DDR3			
MRAM	512 KB			
EEPROM	16 KB			
儲存	1 x 32 GB SSD(mSATA), 1 x CF 插槽			
實時時鐘	提供秒、分、時、日、星期、月、年資訊			
64-bit 硬體序號	是 , 軟體防拷保護			
看門狗計時器	雙看門狗			
HMI				
旋轉開關	是 (0 ~ 9)			
指撥開關	-	是 (8 bits)		
LED 指示燈	1 x 電源 , 1 x 系統 (可程式), 2 x 可程式			
顯示				
VGA	16:9 顯示 - 1280 × 1024 ~ 1920 × 1080; 4:3 顯示 - 640 × 480 ~ 1024 × 768			
音效				
插孔	麥克風輸入和耳機輸出			
I/O 擴充				
I/O 類型	I-8K, I-87K 系列			
槽數	-	1	3	7
通訊介面				
乙太網路	2 x RJ-45, 10/100/1000M Base-TX (Auto-negotiating, Auto MDI/MDI-X, LED 指示燈)			
USB	4 x USB 2.0			
ttySA0	RS-232 (RxD, TxD, GND); 無隔離	內部通訊用，與插槽上的 I-87K 高卡通訊用		
Console	RS-232 (RxD, TxD, CTS, RTS, GND); 3000 VDC 隔離			
ttyS0	RS-485 (Data+, Data-) 內含 self-tuner 晶 ; 3000 VDC 隔離			
ttyS1	RS-232/RS-485 (RS-232: RxD, TxD, CTS, RTS, GND, RS-485: Data+, Data-); 3000 VDC 隔離			
ttyS34	RS-232 (RxD, TxD, CTS, RTS, DSR, DTR, CD, RI 和 GND); 3000 VDC 隔離			
機構				
尺寸 (W x L x H)	137 x 132 x 125 mm	169 x 132 x 125 mm	231 x 132 x 125 mm	355 x 132 x 125 mm
安裝	標準導軌安裝 (DIN-Rail Mounting) 或 壁掛式安裝 (Wall Mounting)			
環境				
工作溫度	-25 ~ +75 °C			
儲存溫度	-30 ~ +80 °C			
濕度	10 ~ 95 % RH (無凝露)			
電源				
輸入範圍	+10 ~ 30 VDC (1 kV 隔離)			
冗餘電源輸入	是 , 配一用於警報的功率繼電器 (1A @ 24 VDC)			
容量	20 W	25 W	30 W	35 W
功耗	12 W (0.5 A @ 24 VDC)	16.6 W (0.69 A @ 24 VDC)	16.8 W (0.7 A @ 24 VDC)	18 W (0.75 A @ 24 VDC)

外觀

LX-8031/LX-8131/LX-8331/LX-8731

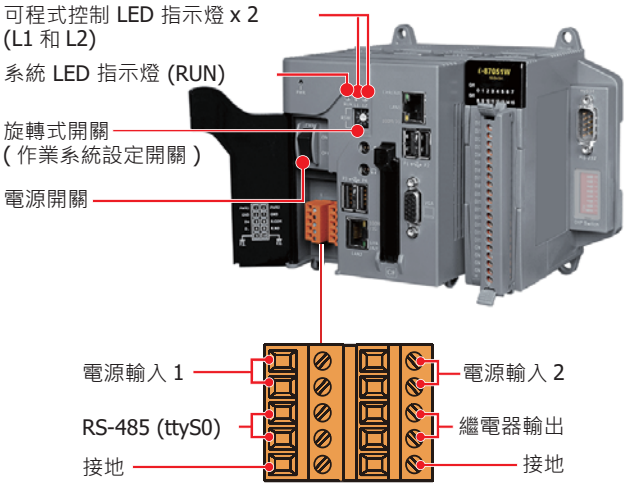

LX-8031

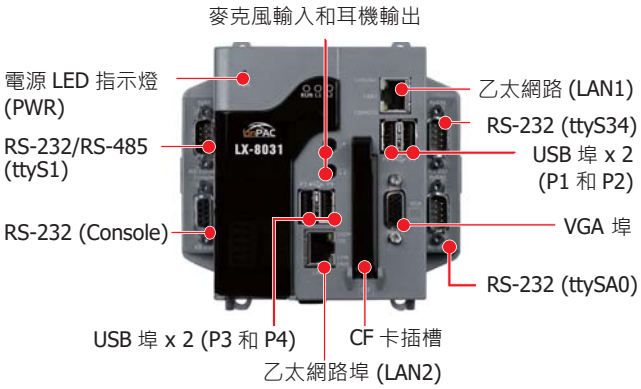

LX-8131

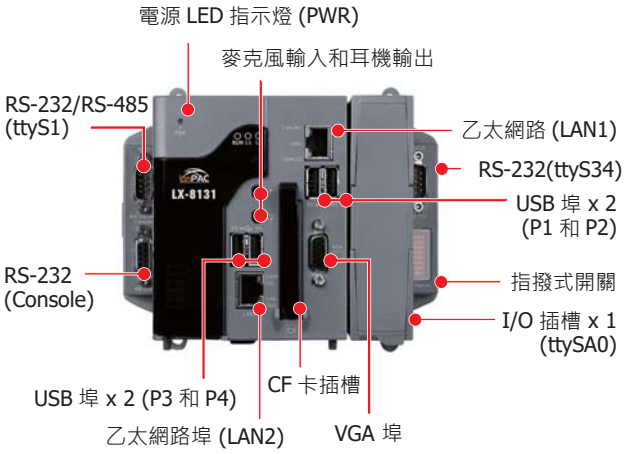

LX-8331

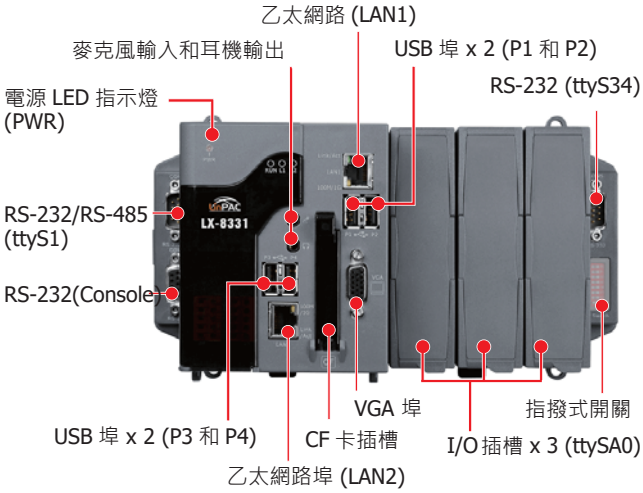

LX-8731

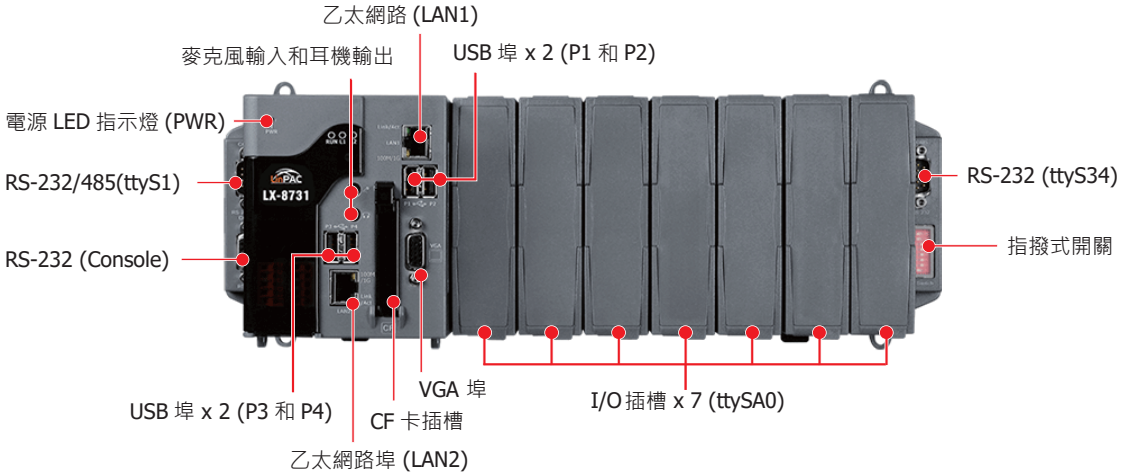

尺寸 (單位 : mm)

LX-8031/LX-8131/LX-8331/LX-8731

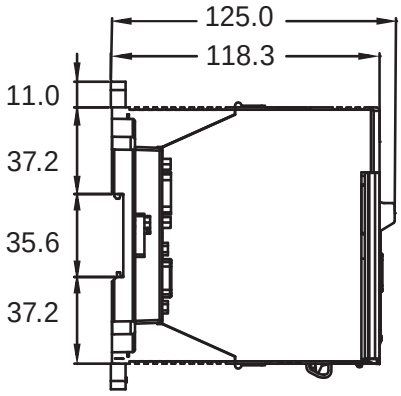

左視圖

LX-8031

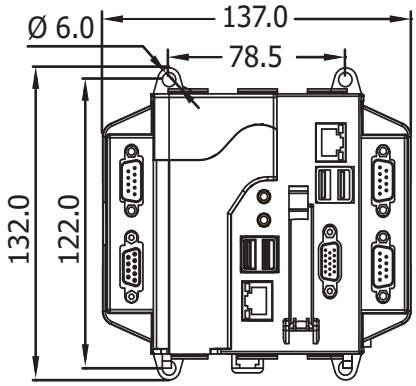

前視圖

LX-8131

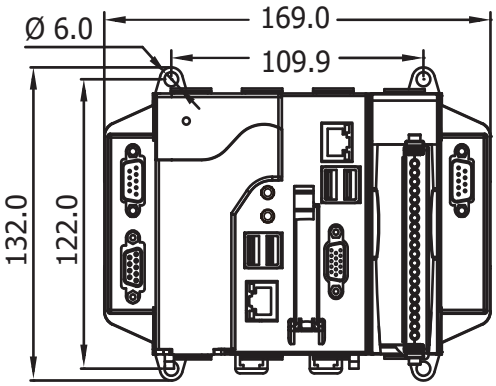

前視圖

LX-8331

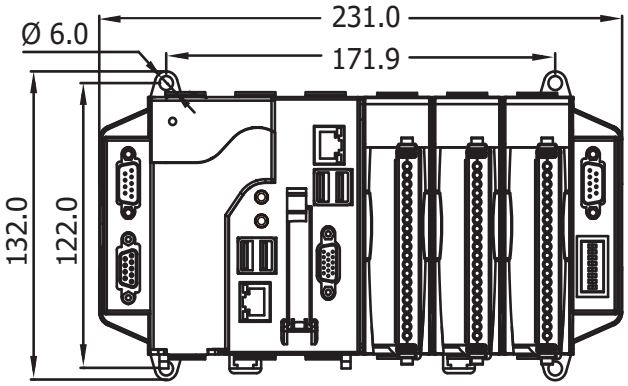

前視圖

LX-8731

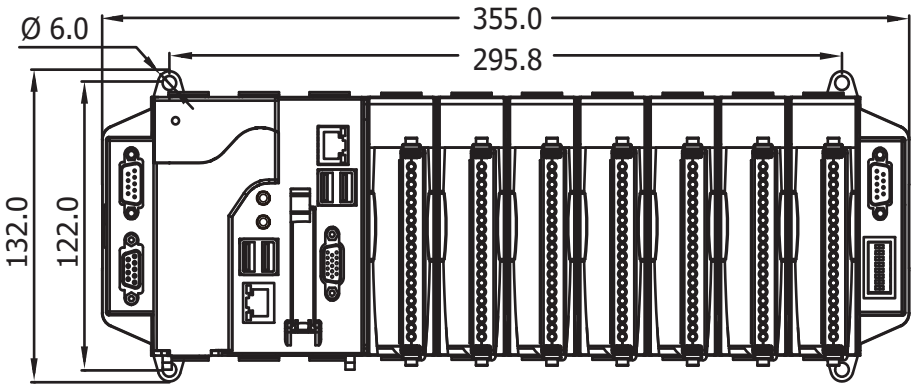

前視圖

訂購資訊

LX-8031 CR	0 槽 Linux 標準版 PAC，配備 x86 CPU (RoHS)
LX-8131 CR	1 槽 Linux 標準版 PAC，配備 x86 CPU (RoHS)
LX-8331 CR	3 槽 Linux 標準版 PAC，配備 x86 CPU (RoHS)
LX-8731 CR	7 槽 Linux 標準版 PAC，配備 x86 CPU (RoHS)