ET-87P4/ET-87P8

智能型乙太網路遠端 I/O 擴充單元，4/8 I/O 擴充插槽 (DCON 通訊)

特色

- 雙通道乙太網路埠支援菊鍊 (Daisy-Chain) 拓樸
- LAN Bypass 保障乙太網路通訊的穩定性
- 具一進一出雙網路埠
- 支援 I/O 模組的自動配置
- 可透過功能按鈕設置 IP 位址
- 具故障檢知指示燈
- DCON 通訊 (ASCII 通訊協議)
- 4 I/O 擴充插槽支援 I-87K 系列模組

介紹

ET-87P4/ET-87P8 是一款遠端智能 I/O 擴充單元，可透過乙太網路擴展 I-87K 系列 I/O 模組，用於工業監控應用。它內建雙通道乙太網交換器，可以建構菊鍊 (Daisy-Chain) 拓樸。使用菊鍊拓樸的 好處是能簡化佈線與維護的複雜度，並有效降低佈線維護的成本，更提升網路擴充的限度。

ET-87P4/ET-87P8 是設計使用於嚴苛且有雜訊干擾之環境中，因此硬體部分具有寬範圍之隔離型電源輸入 (10 ~ 30 VDC) 和操作溫度 (-25 ~ +75 °C)。為了簡化了安裝和維護 I/O 模組的步驟，它採用了熱插拔、自動設定、錯誤偵測、雙看門狗、可程式化之開機值 (Power on value) 和安全值 (Safe value) ,... 等等設計。

它支援這個單元的 I/O 模組超過了 30 種，包括了 AI/AO (類比輸入 / 輸出)、DI/DO (數位輸入 / 輸出)、Counter/Frequency (計數 / 頻率)，可以使用於工業監視與控制之應用領域，也提供了不同的軟體開發工具 (SDK) 和範例程式，例如 DLL、ActiveX、Labview 驅動程式、Indusoft 驅動程式、Linux 驅動程式、OPC server、... 等等。 因此 ET-87P4 上之 I-87K 系列 I/O 模組可以很容易整合於一現成之系統中。

外觀

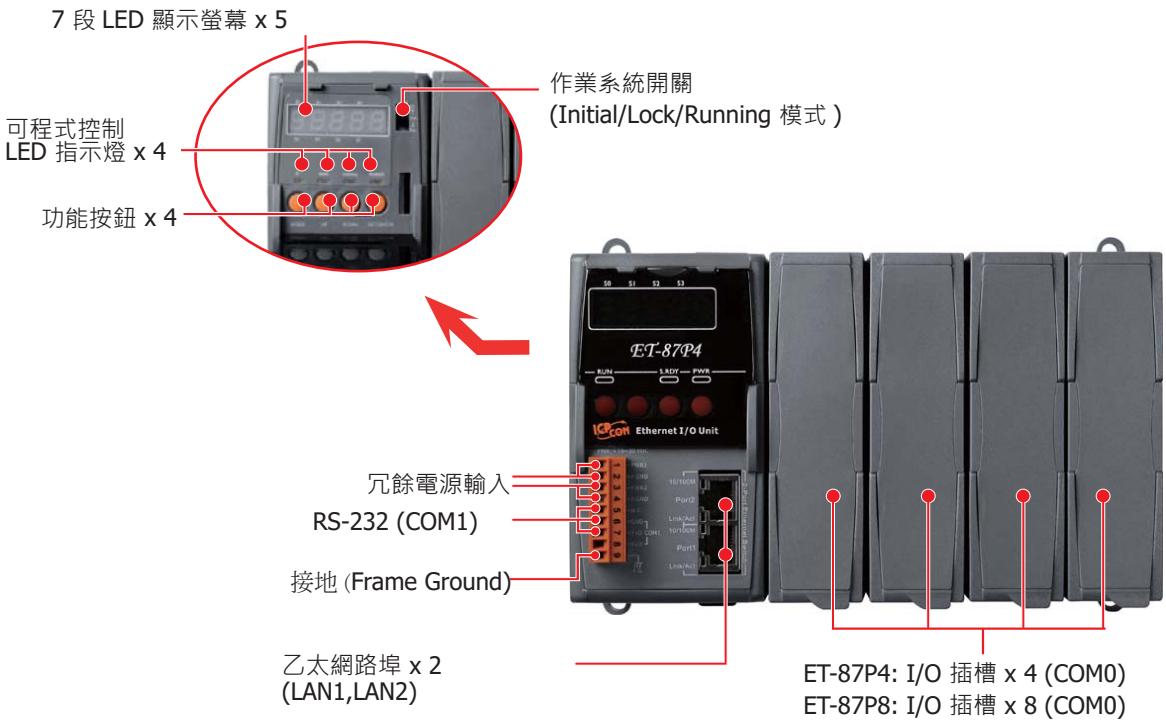

規格

型號	ET-87P4	ET-87P8
乙太網路		
Ports	2 x RJ-45, 10/100 Base-TX (Auto-negotiating, Auto MDI/MDI-X, LED 指示燈)	
佈線	菊鍊 (Daisy-Chain) 拓樸	
隔離	3000 VDC	
ESD 防護	+/- 4 K 接觸放電和 +/- 8 K 空氣放電	
通訊協定	DCON 通訊 (ASCII 通訊協議)	
SMMI		
7 段 LED 顯示螢幕	5	
LED 指示燈	3 x Ethernet (IP, Mask, Gateway); 1 x 系統	
按鈕	4	
I/O 擴充		
I/O 類型	I-87K 系列	
槽數	4	8
機構		
尺寸 (W x L x H, 單位 : mm)	188 x 132 x 111	312 x 132 x 111
安裝	標準導軌式 (DIN-Rail) 安裝和壁掛式安裝	
環境		
工作溫度	-25 ~ +75 °C	
儲存溫度	-30 ~ +80 °C	
濕度	10 ~ 90 % RH, 無凝露	
電源		
輸入電源	+10 ~ 30 VDC (1 kV 隔離)	
反極性保護	是	
功耗	6.0 W	

應用

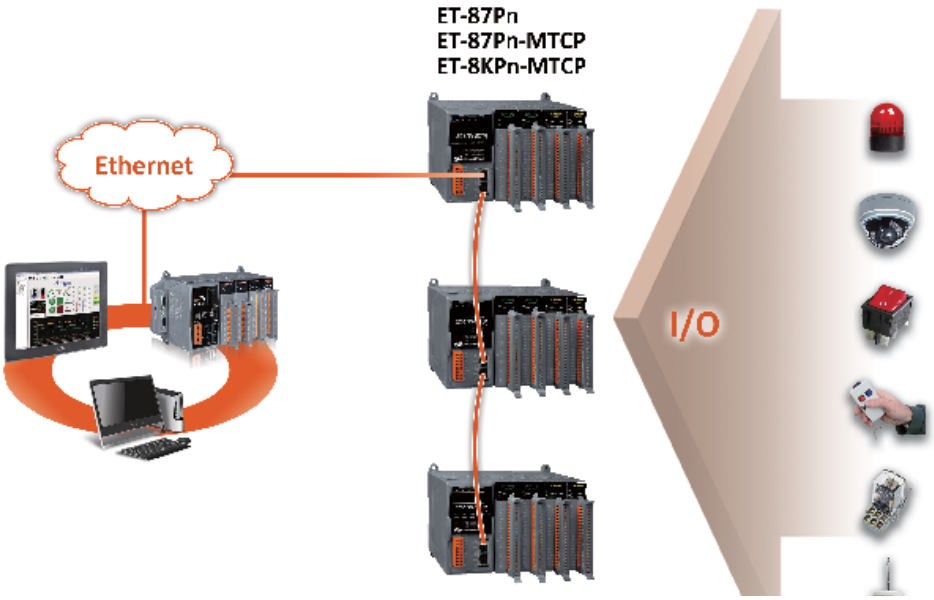

尺寸 (單位 : 毫米)

ET-87P4/ET-87P8

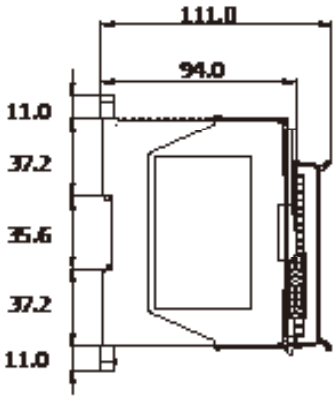

左視圖

下視圖

ET-87P4

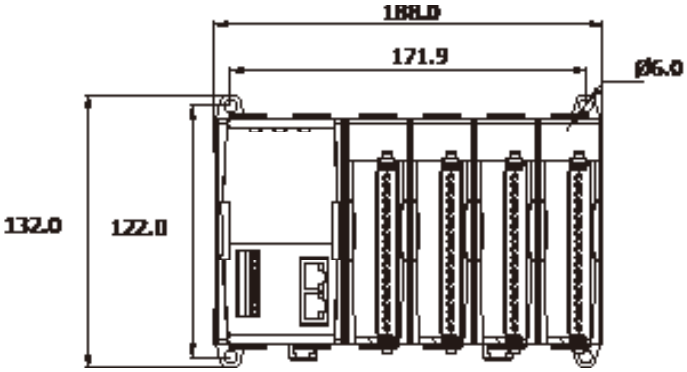

前視圖

ET-87P8

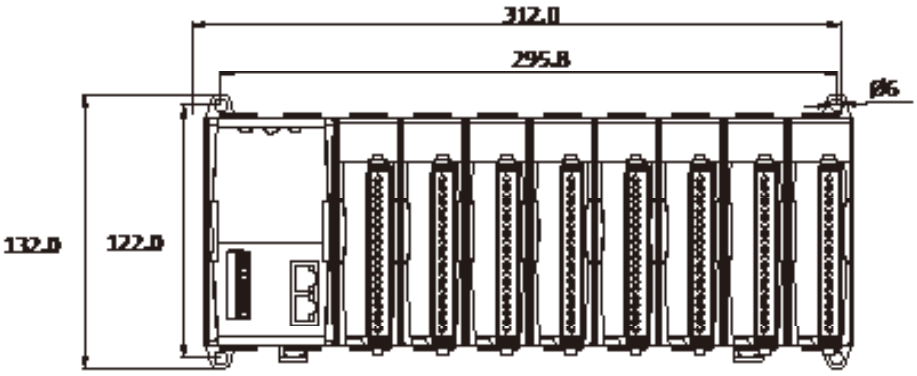

前視圖

訂購資訊

ET-87P4 CR	智能型乙太網路遠端 I/O 擴充單元，4 I/O 擴充插槽 (DCON 通訊) (RoHS)
ET-87P8 CR	智能型乙太網路遠端 I/O 擴充單元，8 I/O 擴充插槽 (DCON 通訊) (RoHS)