tM-DA1P1R1

1 通道類比輸出、1 通道數位輸入和 1 通道功率繼電器模組

特色

- 多功能 (1 AO、1 DI 和 1 DO)
- 1 個隔離類比輸出通道
- 1 個隔離數位輸入通道
- 1 個功率繼電器輸出通道
- 可設定上電值和安全值功能

介紹

tM-DA1P1R1 是一個 RS-485 接口模組，提供 1 個類比輸出通道、1 個數位輸入通道和 1 個繼電器輸出通道。類比輸出解析度為 12 位元，輸出範圍為 0 ~ 10 V 和 0 ~ 20 mA。數位輸入通道為乾接點型，提供 16 位元計數器功能。繼電器輸出類型為 C 型，所有 I/O 端子均提供 4 kV ESD 保護和 3 kV 模組內部隔離。

應用

- 工業自動化
- 工業機械
- 樓宇自動化
- 調光器控制
- 食品和飲料系統
- 半導體製造
- 控制系統

系統規格

CPU 模組	
看門狗計時器	通訊 (可編程)
隔離	
內部隔離	2500 VDC
EMS 防護	
EFT (IEC 61000-4-4)	±4 kV (於電源)
ESD (IEC 61000-4-2)	±4 kV (於每個接觸端子) ±8 kV (於空中非接觸)
LED 燈	
狀態	1 x 電源與通訊
COM Ports	
Ports	1 x RS-485
Baud Rate	1200 ~ 115200 bps
Data 格式	(N, 8, 1), (N, 8, 2), (O, 8, 1), (E, 8, 1)
通訊協定	DCON, Modbus RTU, Modbus ASCII
電源	
反極性保護	有
功耗	1.8 W Max.
端子供電	10 ~ 30 VDC
機構	
尺寸 (mm)	52 x 98 x 27 (W x L x H)
安裝	DIN 導軌式安裝
環境	
工作溫度	-25 ~ +75 ° C
儲存溫度	-30 ~ +80 ° C
濕度	10 ~ 95% 相對溼度 , 無結露

I/O 規格

類比輸出		
通道數		1
類型		電壓 , 電流
範圍	電壓	0 ~ 10 V
	電流	0 ~ 20 mA, 4 ~ 20 mA
解析度		12-bit
精度		±0.1% of FSR
輸出反應時間		10 ms
電壓輸出推力		20 mA
電流負載阻值		500 Ω
數位輸入 / 計數器		
通道數		1
類型		乾接點 , 濕接點
Sink/Source (NPN/PNP)	乾接點	Source
	濕接點	Sink/Source
ON 電壓準位	乾接點	Close to GND
	濕接點	+3.5 ~ +50 VDC
OFF 電壓準位	乾接點	Open
	濕接點	+1 VDC Max.
最大計數值		65535 (16-bit)
頻率		100 Hz
最小脈波寬度		5 ms
輸入阻抗		10 KΩ, 0.5 W
過電壓保護		70 VDC

I/O 規格

繼電器輸出	
通道數	1
類型	功率繼電器 , Form C
觸點規格	NO : 10 A @ 250 VAC NC : 6 A @ 250 VAC
作動時間	15 ms Max.
釋放時間	5 ms Max.
電氣耐久性	5 X 10^4 OPS
機械耐久性	1 X 10^7 OPS
上電值	可編程
安全值	可編程

內部 I/O 結構

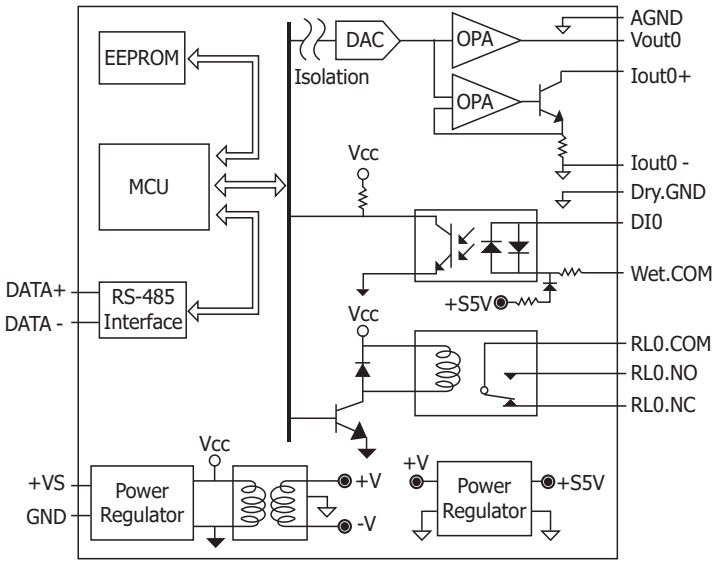

接線圖

電壓輸出

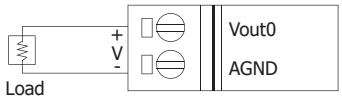

電流輸出

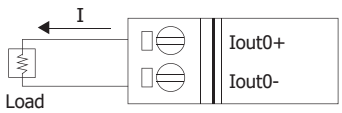

數位輸入 / 計數器

接線	ON 狀態 Readback 為 1	OFF 狀態 Readback 為 0
乾接點	Close to Dry.GND	Open
	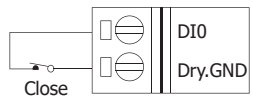	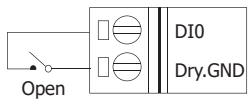
濕接點	+3.5 ~ +50 VDC	+1 VDC Max.
	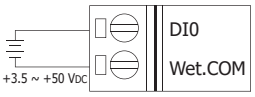	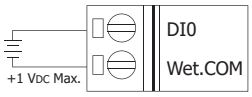

繼電器輸出

ON 狀態	OFF 狀態
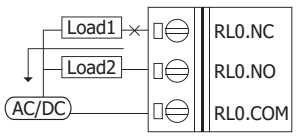	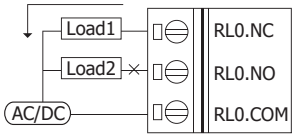

接腳圖

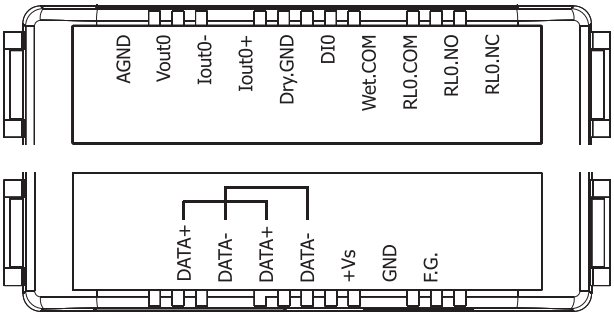

尺寸圖 (單位 : mm)

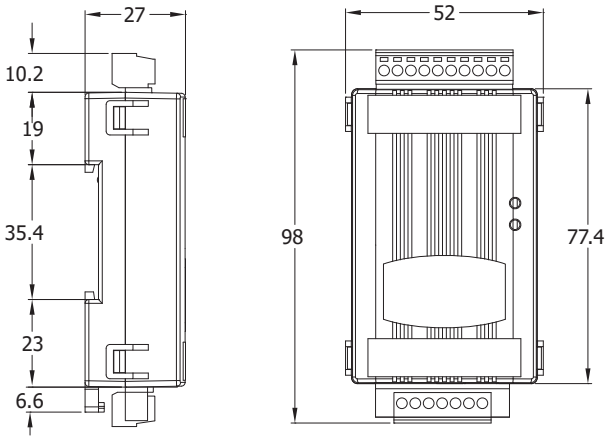

左視圖　　前視圖

訂購資訊

tM-DA1P1R1 CR	1-channel Isolated AO, 1-channel Isolated DI (Wet) and 1-channel 功率繼電器 Module (RoHS)