tM-AD2

2 通道隔離類比輸入模組

特色

- 2 個通道單端輸入通道
- 電壓和電流輸入
- 可調節採樣率
- 內建雙看門狗機制

介紹

tM-AD2 是一個類比輸入模塊，包括 2 個單端類比輸入通道，並為所有類比輸入提供可編程輸入範圍 (0 ~ 500 mV, 0 ~ 1 V, 0 ~ 2.5 V, 0 ~ 5 V, 0 ~ 10 V, 0 ~ 20 mA, 4 ~ 20 mA)。它提供 120 VDC 的過電壓保護。tM-AD2 的採樣率是可調的，可以在快速或一般模式下使用，它還提供 4 KV ESD 保護以及 2500 VDC 模組內部隔離。

系統規格

CPU 模組	
看門狗計時器	模組，通訊 (可編程)
隔離	
內部隔離	2500 VDC
EMS 防護	
EFT (IEC 61000-4-4)	±4 kV (於電源)
ESD (IEC 61000-4-2)	±4 kV (於每個接觸端子) ±8 kV (於空中非接觸)
LED 燈	
狀態	1 x 電源與通訊
COM Ports	
Ports	1 x RS-485
Baud Rate	1200 ~ 115200 bps

Data 格式	(N, 8, 1), (N, 8, 2), (O, 8, 1), (E, 8, 1)
通訊協定	DCON, Modbus RTU, Modbus ASCII
電源	
反極性保護	有
功耗	0.7 W max.
端子供電	10 ~ 30 VDC
機構	
尺寸 (mm)	52 x 98 x 27 (W x L x H)
安裝	DIN 導軌式安裝
環境	
工作溫度	-25 ~ +75 °C
儲存溫度	-30 ~ +75 °C
濕度	10 ~ 95% 相對溼度，無結露

I/O 規格

類比輸入		
通道數		2 (單端)
範圍	電壓	0 ~ 500 mV, 0 ~ 1 V, 0 ~ 2.5 V, 0 ~ 5 V, 0 ~ 10 V
	電流	4 ~ 20 mA
解析度	一般模式	14-bit
	快速模式	12-bit
精度	一般模式	±0.1%
	快速模式	±0.5%
採樣率	一般模式	10 Hz
	快速模式	200 Hz
輸入阻抗	電壓	10 MΩ
	電流	125 Ω
過電壓保護		120 VDC
過電流保護		50 mA @ 110 VDC
個別通道設定		有
斷線檢知		有

應用

- 工業自動化
- 工業機械
- 樓宇自動化
- 食品和飲料系統
- 半導體製造
- 控制系統

內部 I/O 結構

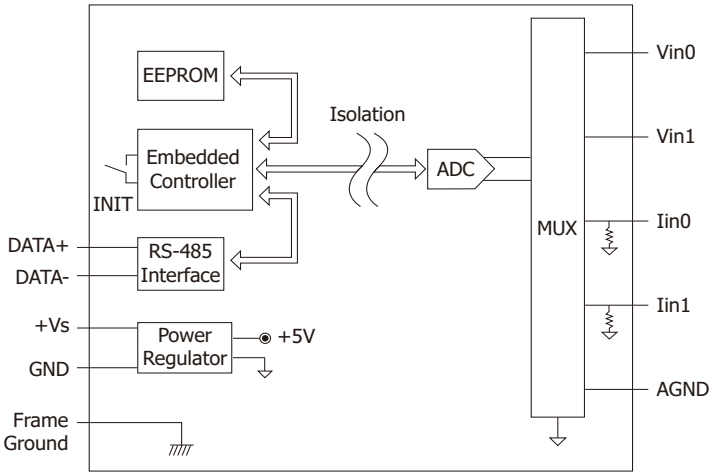

接腳配置

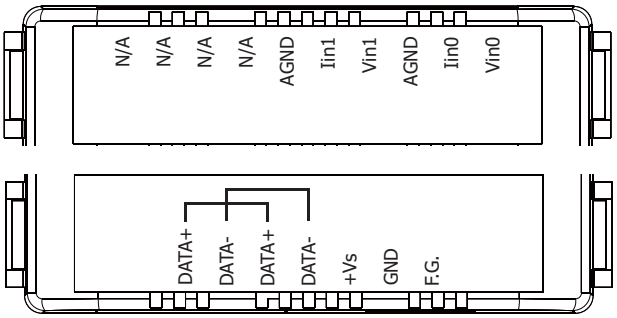

導線連接

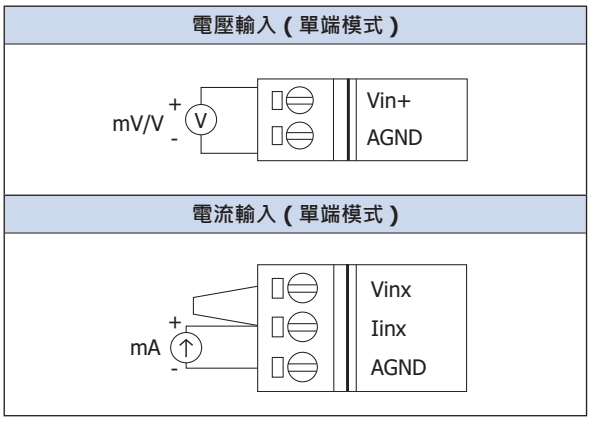

尺寸 (單位 : 毫米)

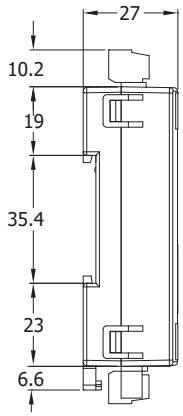

左視圖

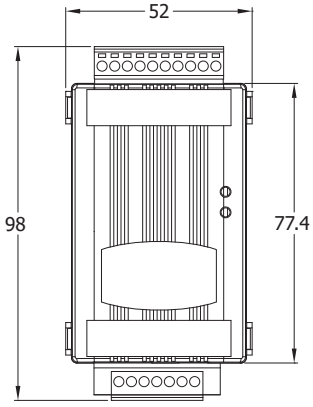

前視圖

訂購資訊

tM-AD2 CR	2 通道隔離類比輸入模組具有過電壓保護 (RoHS)