I-7017C

M-7017C

I-7017FC

I-7017RC

M-7017RC

8-ch 電流輸入模組

特色

- 僅支援電流輸入
- 內置電阻，簡化電流量測方式
- I-7017FC, I-7017RC 與 M-7017RC
  - 可調整採樣率 (快速 / 一般模式)
- I-7017RC 與 M-7017RC
  - 具有高共模電壓保護
- 具有 4 ~ 20 mA 輸入的斷線檢知功能

介紹

I-7017C 是一個 8 通道電流輸入模組，專為僅測量電流而設計。由於內建電阻器，其用戶友好的設計在測量電流時節省了時間和精力，這意味著您現在可以直接測量電流。I-7017RC 是 I-7017C 的升級版，唯一的區別是 I-7017RC 更適合極端惡劣的環境。I-7017RC 還具有 4 kV ESD 防護和 ±200 VDC 公共電壓作為電流輸入保護，還具有 3000 VDC 模組內部隔離保護和 4 ~ 20 mA 輸入斷線檢知。I-7017RC 和 I-7017FC 的採樣率是可調的，這意味著可以選擇快速模式或一般模式。M-7017C 和 M-7017RC 具有與 I-7017C 和 M-7017RC 相同的規格，但提供了對 Modbus RTU 協議以及 DCON 通訊協定的額外支援。

應用

- 大樓自動化
- 工廠自動化
- 機械自動化
- 遠端維護
- 遠端診斷
- 檢測設備

系統規格

型號	I-7017C I-7017FC I-7017RC	M-7017C M-7017RC
CPU 模組		
看門狗計時器	模組，通訊 (可編程)	
隔離		
內部隔離	3000 VDC	
EMS 防護		
EFT (IEC 61000-4-4)	±4 kV (於電源)	
ESD (IEC 61000-4-2)	±4 kV (於每個接觸端子)	
Surge (IEC 61000-4-5)	±0.5 kV (於電源)	
LED 燈		
狀態	1 x 電源與通訊	
COM Ports		
Ports	1 x RS-485	
Baud Rate	1200 ~ 115200 bps	
Data 格式	(N, 8, 1), (N, 8, 2), (E, 8, 1), (E, 8, 2)	
通訊協定	DCON	Modbus RTU, DCON
電源		
反極性保護	有	
輸入範圍	+10 ~ +30 VDC	
功耗	1.3 W	
機構		
尺寸 (mm)	72 x 123 x 35 (W x L x H)	
安裝	DIN 導軌式安裝	

I/O 規格

型號		I-7017C M-7017C	I-7017FC	I-7017RC M-7017RC
類比輸入				
通道數		8 (差動)		
類型		電流		
範圍		±20 mA, 0 ~ 20 mA, 4 ~ 20 mA		
解析度		16-bit		
精度	一般模式	±0.1% FSR		
	快速模式	-	±0.5% FSR	
採樣率	一般模式	10 Hz		
	快速模式	-	60 Hz	
輸入阻抗		125 Ω		
共模電壓保護		±15 VDC		±200 VDC
過電流保護		50 mA @ 110 VDC		
通道間隔離		-		400 VDC
斷線檢知		僅供 4 ~ 20 mA		

環境	
工作溫度	-25 ~ +75 ° C
儲存溫度	-40 ~ +85 ° C
濕度	10 ~ 95% 相對溼度，無結露

內部 I/O 結構

I-7017C/M-7017C/I-7017FC

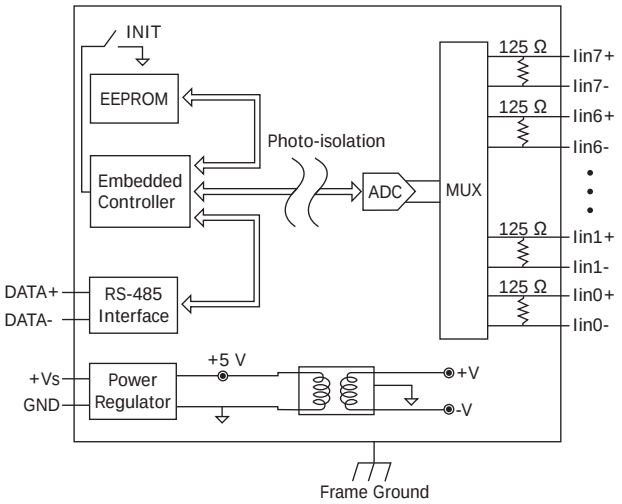

I-7017RC/M-7017RC

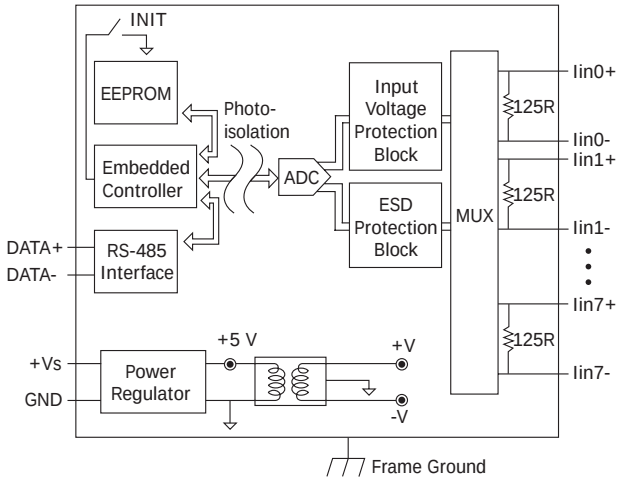

接腳配置

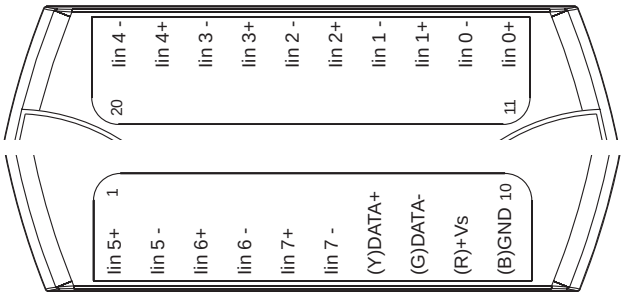

導線連接

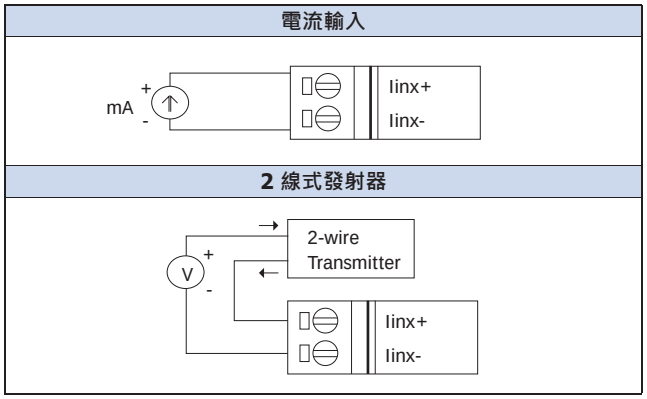

訂購資訊

I-7017C CR	8-ch 電流輸入模組 , DCON 通訊協定 (藍殼) (RoHS)
M-7017C-G CR	8-ch 電流輸入模組 , DCON 和 Modbus 通訊協定 (灰殼) (RoHS)
I-7017FC CR	8-ch 電流輸入模組 (快速採樣版本) , DCON 通訊協定 (藍殼) (RoHS)
I-7017FC-G CR	8-ch 電流輸入模組 (快速採樣版本) , DCON 通訊協定 (灰殼) (RoHS)
I-7017RC CR	8-ch 電流輸入模組 , 帶高電壓保護 , DCON 通訊協定 (藍殼) (RoHS)
I-7017RC-G CR	8-ch 電流輸入模組 , 帶高電壓保護 , DCON 通訊協定 (灰殼) (RoHS)
M-7017RC-G CR	8-ch 電流輸入模組 , 帶高電壓保護 , DCON 和 Modbus 通訊協定 (灰殼) (RoHS)

選購指南

tM-7520U CR	微型隔離型 RS-232 轉 RS-485 轉換器 (RoHS)	**I-7514U CR**	4 通道 隔離型 RS-485 中繼器 / 集線器 / 分配器 (灰殼) (RoHS)
tM-7561 CR	微型 USB 轉隔離型 RS-485 轉換器 帶 CA-USB18 線材 (RoHS)	**SG-770 CR**	7/14 通道 突波保護器 (RoHS)
tM-SG4 CR	RS-485 Pull-high/Pull-low, 終端電阻 調整模組 (RoHS)	**SG-3000 系列**	信號調理模組，用於熱電偶 , RTD, 直流電壓 , 直流電流 與 電源輸入變壓器