I-87068W | I-87068W-2A

4 通道 A 型接點 (Form A) 和 4 通道 C 型接點 (Form C)
功率繼電器輸出模組

特色

- 4 A 型 (Form A) 和 4 C 型 (Form C) 接點輸出
- 繼電器無觸點反彈，無火花、無噪音
- 上電值和安全值設置
- 雙看門狗機制
- 2000/3750 VDC 模組內部隔離保護
- 接點具 4 kV 的靜電 (ESD) 防護

介紹

I-87068W/I-87068W-2A 是一 8 通道功率繼電器輸出模組，支援 A 型 (Form A) 和 C 型 (Form C) 接點。I-87068W/I-87068W-2A 支援 DCON 通訊協議，並提供雙看門狗機制、上電值 (Power-on Value) 和安全值 (Safe Value) 輸出設定功能。每一通道皆具備光耦合隔離器和 LED 指示燈，可獨立設置。此外，I-87068W/I-87068W-2A 還提供符合 4 kV ESD 和 3750/2000 VDC 模組內部隔離，使其在工業環境場合能提供更好的防制雜訊干擾能力。

系統規格

型號	I-87068W	I-87068W-2A
COM Port		
Ports	RS-485	
Data 格式	N, 8, 1	
Baud Rate	1200 ~ 115200 bps	
通訊協定	DCON	
CPU 模組		
看門狗計時器	模組 (1.6 秒)、通訊 (可程式化)	
LED 燈		
系統 LED 指示燈	1	
I/O LED 指示燈	8	
隔離		
內部隔離	3750 VDC	2000 VDC
EMS 防護		
ESD (IEC 61000-4-2)	每個端子的觸點具 ± 4 kV 空中非接觸具 ±8 kV	
電源		
功耗	最大 2.1 W	最大 1.2 W
機構		
尺寸 (W x L x H)	30 mm × 115 mm × 102 mm	
環境		
工作溫度	-25 ~ +75 °C	
儲存溫度	-40 ~ +85 °C	
濕度	10 ~ 95 % RH, 無凝露	

I/O 規格

型號			I-87068W	I-87068W-2A
繼電器輸出				
通道數			8 (Form A x 4, Form C x 4)	
類型			功率繼電器	信號繼電器
觸點材質			銀，銀合金	鎳銀，金電鍍
Form A	觸點規格	最大負載電流	8 A @ 28 VDC, 8 A @ 250 VAC	2 A @ 30 VDC 0.24 A @ 220 VDC 0.25 A @ 250 VAC
		最小負載電流	100 mA @ 5 VDC	1 uA @ 100 uV
	作動時間		15 ms (typical)	3 ms (typical)
	釋放時間		4 ms (typical)	4 ms (typical)
	電氣耐久性		10^7 ops	10^8 ops
	機械耐久性		10^5 ops	$2 * 10^5$ ops
Form C	觸點規格	最大負載電流	5 A (NO)/3 A (NC) @ 30 VDC 5 A (NO)/3 A (NC) @ 277 VAC	2 A @ 30 VDC 0.24 A @ 220 VDC 0.25 A @ 250 VAC
		最小負載電流	100 mA @ 5 VDC	1 uA @ 100 uV
	作動時間		10 ms (typical)	3 ms (typical)
	釋放時間		5 ms (typical)	4 ms (typical)
	電氣耐久性		$10 * 10^6$ ops	10^8 ops
	機械耐久性		10^5 ops	$2 * 10^5$ ops
上電值			是	
安全值			是	

I/O 內部結構

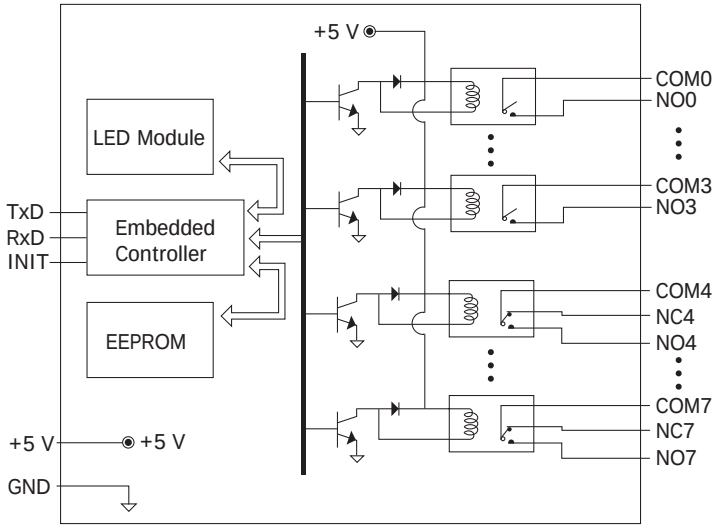

接腳定義

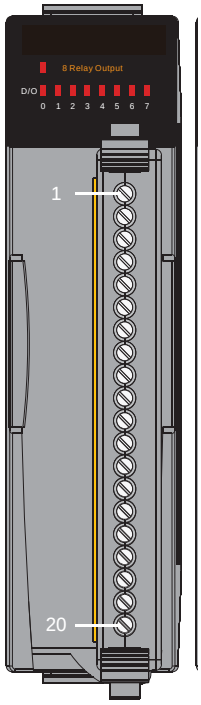

腳位編號	腳位定義
01	NO0
02	COM0
03	NO1
04	COM1
05	NO2
06	COM2
07	NO3
08	COM3
09	NO4
10	NC4
11	COM4
12	NO5
13	NC5
14	COM5
15	NO6
16	NC6
17	COM6
18	NO7
19	NC7
20	COM7

接線圖

輸出類型	ON State Readback as 1	ON State Readback as 0
Form A Relay in RL0 ~ RL3	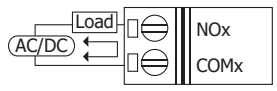	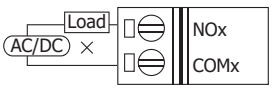
Form C Relay in RL4 ~ RL7	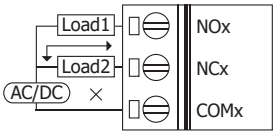	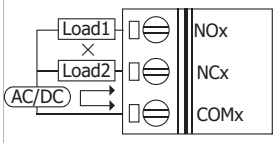

應用

- 樓宇自動化
- 工廠自動化
- 機械自動化
- 遠端維護
- 遠端診斷
- 測試設備

尺寸 (單位 : mm)

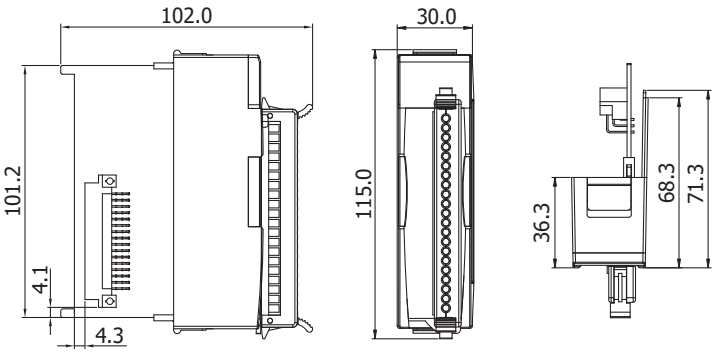

左視圖　前視圖　上視圖

訂購資訊

I-87068W-G CR	4 通道 A 型接點 (Form A) 和 4 通道 C 型接點 (Form C) 功率繼電器輸出模組 (RoHS)
I-87068W-2A-G CR	4 通道 A 型接點 (Form A) 和 4 通道 C 型接點 (Form C) 功率繼電器輸出模組 (RoHS)