I-87053W | I-87053PW | I-87053W-A2

16 通道隔離型數位輸入模組

特色

- 16 通道開集極 (Open Collector) 數位輸出
- 支援漏型 (Sink) 輸出接線
- 雙看門狗機制
- 上電值和安全值設置
- 接點具 4 kV 的靜電 (ESD) 防護
- 3750 Vrms 模組內部隔離保護

介紹

I-87053W/I-87053PW/I-87053W-A2 為 16 通道乾接點 / 濕接點 (Dry/Wet Contact) 數位輸入模組，提供具過電壓和電路保護的漏型 (Sink) 和源型 (Source) 輸入接線，所有通道皆提供 16 位元計數器功能，有效量測距離長達 500 公尺，適用於長距離量測。所有通道皆具備光耦合隔離器、4 kV 靜電防護、3750 VDC 模組內隔離保護和低通濾波器功能，使其在工業環境場合能提供更好的防制雜訊干擾能力。此外，每個通道還提供 LED 指示燈，用來顯示每一個數位通道輸入的狀態。

應用

- 樓宇自動化
- 工廠自動化
- 機械自動化
- 遠端維護
- 遠端診斷
- 測試設備

尺寸 (單位 : 毫米)

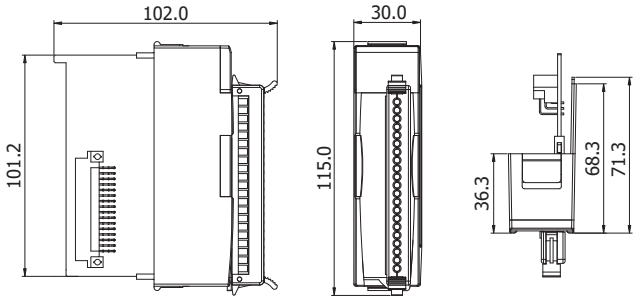

左視圖 | 前視圖 | 上視圖

系統規格

型號	I-87053W	I-87053PW	I-87053W-A2
COM Port			
Ports	RS-485		
Data 格式	N, 8, 1		
Baud Rate	1200 ~ 115200 bps		
通訊協定	DCON		
CPU 模組			
看門狗計時器	模組 (1.6 秒)、通訊 (可程式化)		
LED 燈			
系統 LED 指示燈	電源 / 系統指示燈 x 1		
I/O LED 指示燈	I/O 指示燈 x 16		
隔離			
內部隔離	3750 Vrms		
EMS 防護			
ESD (IEC 61000-4-2)	每個端子的觸點具 ± 4 kV 空中非接觸具 ±8 kV		
電源			
功耗	最大 0.8 W		
機構			
尺寸 (W x L x H)	30 mm x 115 mm x 102 mm		
環境			
工作溫度	-25 ~ +75 °C		
儲存溫度	-40 ~ +85 °C		
濕度	10 ~ 95 % RH, 無凝露		

I/O 規格

型號		I-87053W	I-87053PW	I-87053W-A2
數位輸入 / 計數器				
通道數		16		
類型		乾接點 (Dry Contact), 濕接點 (Wet Contact)		
Sink/Source		Sink, Source (NPN, PNP)		
乾接點	ON 電壓準位	Close to GND		
	OFF 電壓準位	Open		
濕接點	ON 電壓準位	+3.5 ~ +30 VDC	+19 ~ +30 VDC	+19 ~ +50 VDC
	OFF 電壓準位	最大 +1 VDC	最大 +11 VDC	
輸入阻抗		3 kΩ, 1 W		
最大計數值		16-bit (65535)		
頻率		100 Hz		
最小脈波寬度		100 Hz		
頻率		5 ms		
有效距離		最遠 500 m		
低通濾波		是		
過電壓保護		50 VDC		100 VDC

I/O 內部結構

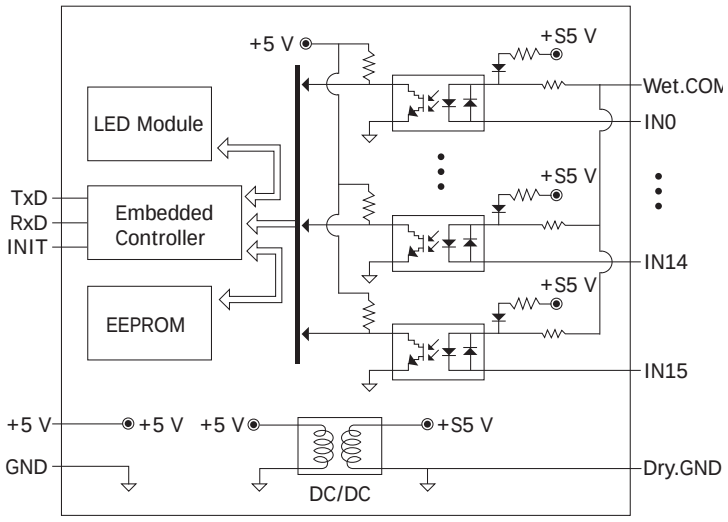

接腳定義

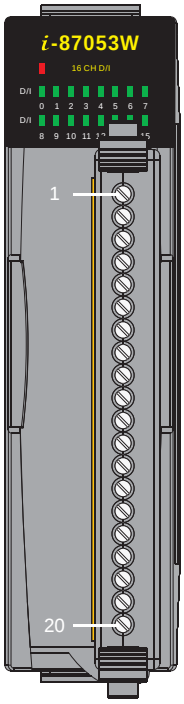

腳位編號	腳位定義
01	IN0
02	IN1
03	IN2
04	IN3
05	IN4
06	IN5
07	IN6
08	IN7
09	IN8
10	IN9
11	IN10
12	IN11
13	IN12
14	IN13
15	IN14
16	IN15
17	Wet.COM
18	Wet.COM
19	Dry.GND
20	Dry.GND

接線圖

輸入類型	On State Readbackas 1	OFF State Readbackas 0
	Close to GND	Open
Dry Contact	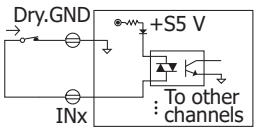	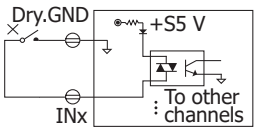

輸入類型	型號	On State Readbackas 1		OFF State Readbackas 0	
Wet Contact (Sink)	I-87057W	+3.5 VDC ~ +30 VDC	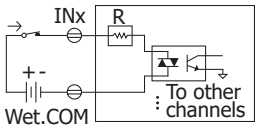	+1 VDC Max.	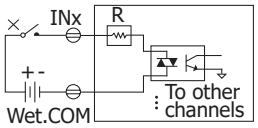
	I-87057PW	+19 VDC ~ +30 VDC		+11 VDC Max.	
	I-87057W-A2	+19 VDC ~ +50 VDC		+11 VDC Max.	
Wet Contact (Sink)	I-87057W	+3.5 VDC ~ +30 VDC	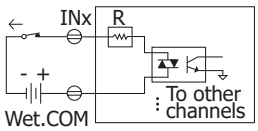	+1 VDC Max.	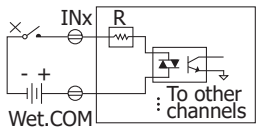
	I-87057PW	+19 VDC ~ +30 VDC		+11 VDC Max.	
	I-87057W-A2	+19 VDC ~ +50 VDC		+11 VDC Max.	

選購配件

SG-770 CR	7/14 通道單端 / 差分突波保護器 (RoHS)

訂購資訊

I-87053W-G CR	16 通道隔離型數位輸入 / 計數器模組 (RoHS)
I-87053PW-G CR	16 通道隔離型數位輸入 / 計數器模組 (RoHS)
I-87053W-A2-G CR	16 通道隔離型數位輸入 / 計數器模組 (RoHS)