USB-2514

USB 轉 4-port RS-232 轉換器

特色

- 高速 USB 2.0 可支援最高 480 Mbps 的 USB 傳輸
- 具有電源顯示燈與資料傳輸指示燈
- 驅動程式支援 Windows 7(32/64-bit)/8 (32/64-bit)/10(64-bit)/11(64-bit)/Linux

介紹

USB-2514 可將訊號由 USB 轉換為 4 埠 RS-232。讓您可以輕易的在 PC 上新增 4 組 RS-232 通道。
USB-2514 支援的標準為 USB 1.1、USB 2.0；RS-232 的傳輸速度為 300 bps ~ 921600 bps。

規格

介面		
USB		完全兼容 USB 1.1/2.0/3.0
RS-232		TxD, RxD, RTS, CTS, DTR, DSR, DCD, RI, GND
速度		300 bps ~ 921.6 Kbps
連接器	RS-232	DB9 male x 4
	USB	Type B
LED 指示燈		
電源 / 通訊		Yes
電源		
輸入電壓範圍		Bus-powered
消耗功率		4 W
機構		
外殼		塑膠
尺寸 (W x L x H)		31 mm x 115 mm x 147 mm
安裝環境		
工作溫度		-25 ° C ~ +75 ° C
儲存溫度		-30 ° C ~ +75 ° C
濕度		10 ~ 90% RH, 非凝結

應用

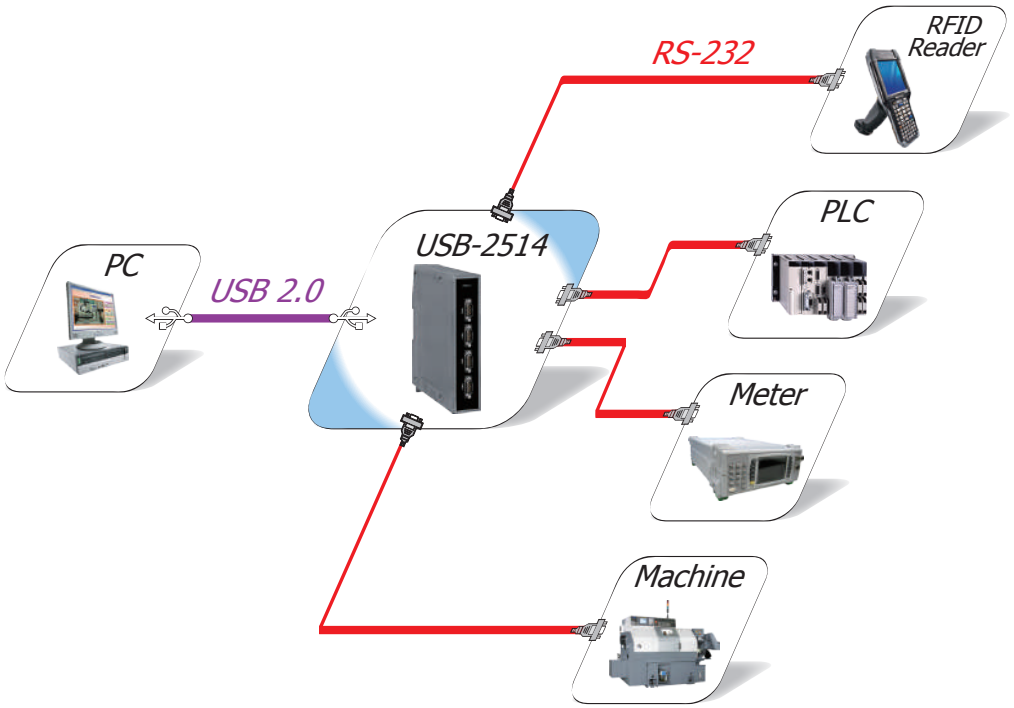

機構圖 (單位 : mm)

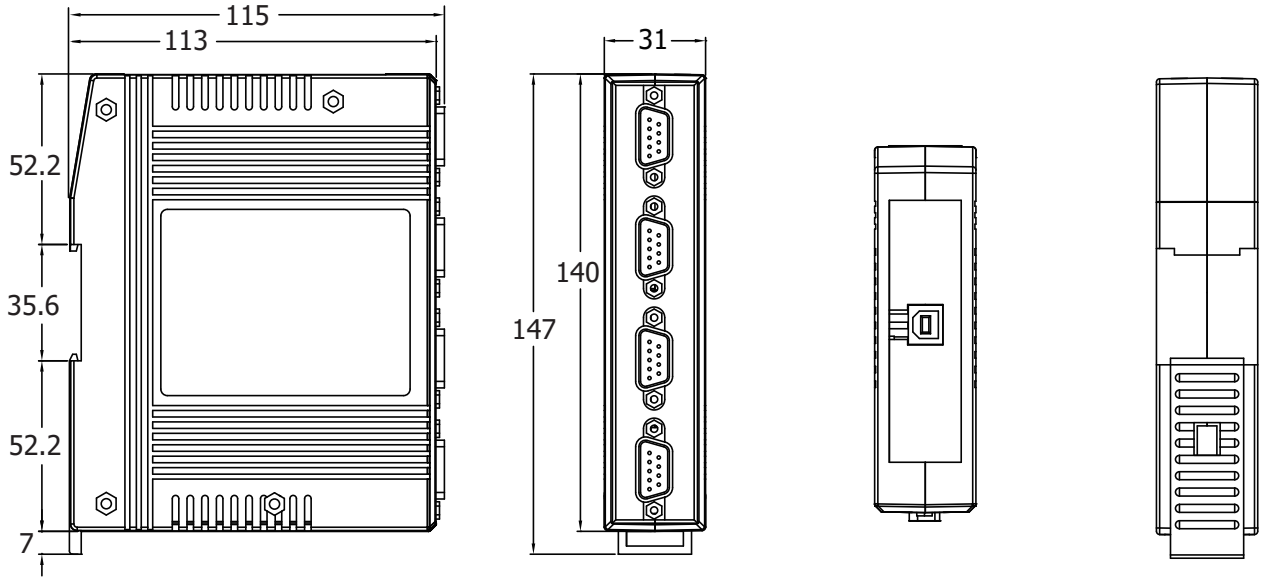

左視圖　前視圖　上視圖　後視圖

訂購資訊

USB-2514 CR	USB 轉 4-port RS-232 轉換器 (RoHS) 包含 CA-USB18 線材

配件

USB-2560 CR	工業級 4-port USB 2.0 集線器 (RoHS)