iSN-101 iSN-101/DIN

1-channel 漏液偵測模組

特色

- 1 通道液體洩漏檢測
- 液體洩漏檢測和斷線觸發器和聲音警報
- 靜音按鈕可將聲音警報靜音
- 兩組 LED 指示燈顯示電源和警報狀態
- 漏液報警繼電器輸出
- 液體洩漏檢測電纜和引出電纜最長可達 500 m
- 靈敏度可調
- 支援 DCON 和 Modbus RTU 協議

介紹

iSN-101 液體洩漏檢測模組是一種低成本的智能液體洩漏檢測裝置，可用於直接控制觸發和聲音警報。無需額外的轉換模組，可輕鬆與各種監控系統集成，實現遠程報警和遠程設備控制。

iSN-101 液體洩漏檢測模組可用於監測長達 500 m 的雙芯引出電纜長度，並可與延長電纜及其隨附的液體洩漏檢測電纜一起使用。如果檢測到液體，控制器立即觸發輸出信號和警報聲。該模組可以很容易地與連接到網絡的其他採集主機集成。

iSN-101 適用於關鍵位置的實時洩漏檢測，如機房基站、倉庫、圖書館、博物館和工業現場，也適用於空氣處理設備、製冷機組、液體容器或泵罐等 .，需要監控設備的任何洩漏。

需要時可以根據 Modbus RTU 協議對與 iSN-101 的通信進行編程。另外還可以通過硬件配置不同的地址以實現 Modbus RTU 通信。

配線設定

DIP 指撥開關描述

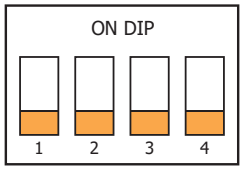

SW1	ON	DCON Protocol
	OFF	Modbus RTU Protocol
SW2	ON	Software Configuration
	OFF	Hardware Configuration
SW3	ON	High Node Address
	OFF	Low Node Address
SW4	ON	INIT Mode
	OFF	Normal Mode

規格

Models	iSN-101	iSN-101/DIN
EMS 防護		
EFT (IEC 61000-4-4)	±4 kV for Power	
ESD (IEC 61000-4-2)	±8 kV Air for Random Point	
LED 燈		
狀態	1 as Power Indicator 1 as Alarm Indicator	
系統		
告警	For both liquid leak detection and cable-break detection.	
蜂鳴器	Yes. Can be muted by a push button.	
繼電器輸出	Signal Relay, Form A x1, SPST 0.25 A @ 250 VAC 0.5 A @ 125 VAC 2 A @ 30 VDC	
漏液偵測		
通道數	1	
液體種類	Water, 2 uS/cm	
感測器類型	Probe for point detection or Cable for line detection	
最長線長	500 meters Include Liquid Leak Detection Cable and Extended Cables.	
靈敏度範圍	26 KΩ ~ 580 KΩ (adjustable by rotary switch)	
斷線偵測	Yes. For Liquids Leak Detection Cable CA-LLD-DC100X-Lxxx only.	
COM Ports		
Ports	1 x RS-485	
Baud Rate	Software Configuration: 1200 ~ 115200 bps	
Data Format	(N,8,1), (O,8,1), (E,8,1), (N,8,2)	
通訊協定	Modbus RTU or DCON	
電源		
反極性保護	Yes	
輸入範圍	10 ~ 30 VDC	
功耗	1.5 W Max.	
機構		
尺寸 (mm)	83 x 70 x 29 (W x L x H)	83 x 70 x 29 (W x L x H)
安裝	Wall Mount	DIN-Rail
環境		
工作溫度	-25 ~ +75 °C	
儲存溫度	30 ~ +80°C	
濕度	10 ~ 90% RH, Non-condensing	

應用

The iSN-101 是用於建築物水管洩漏監測的洩漏檢測模組，具有兩種工作模式。

1. 使用安裝在可能洩漏的管道或區域附近的水感應電纜，檢測洩漏並報警。

2. 使用安裝在固定可能洩漏位置的漏水探頭進行檢測。

洩漏監測應用於建築物的水管、消防管線、污水管，以及生活用水、排水、電氣設備的檢測，可有效實現節水，保障生活安全。 iSN-101 可以檢測洩漏，發出信號和警報，與 WISE IoT Edge Controller 或 TPD/VPD Touch HMI 結合，進一步與移動 APP 或社區系統集成。

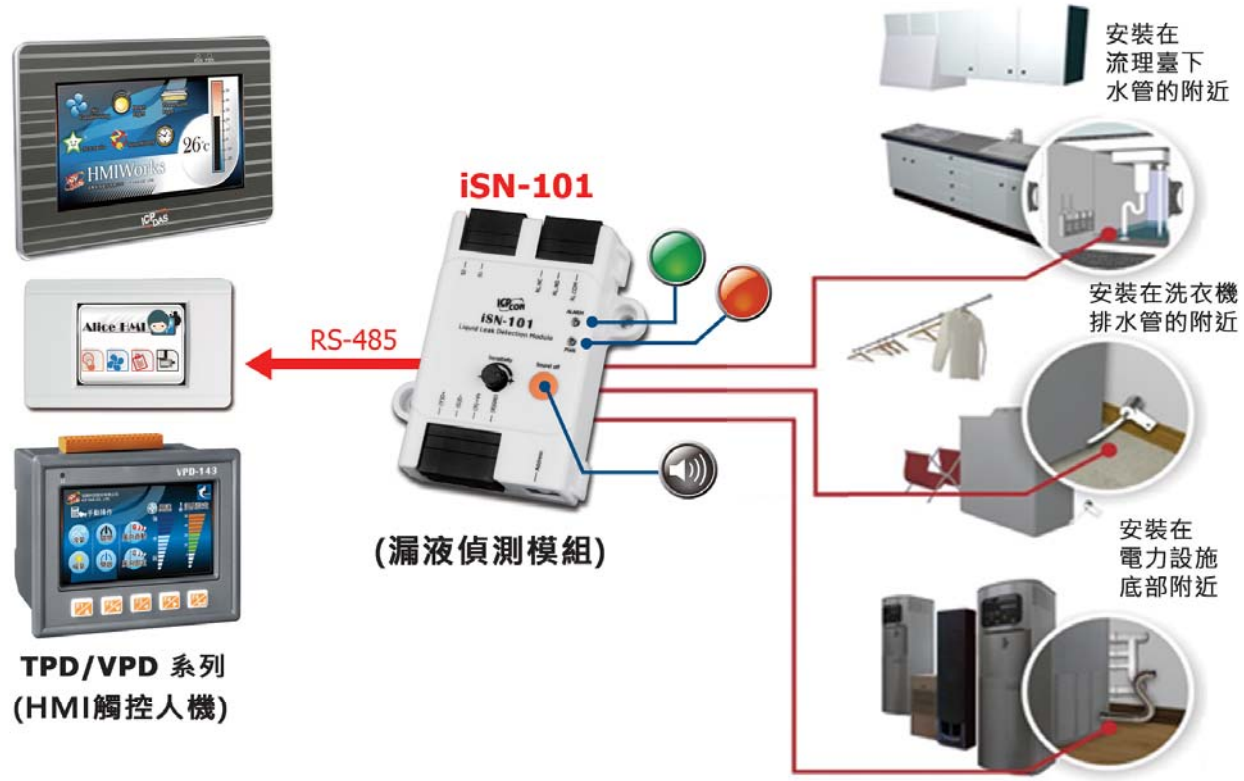

接線圖

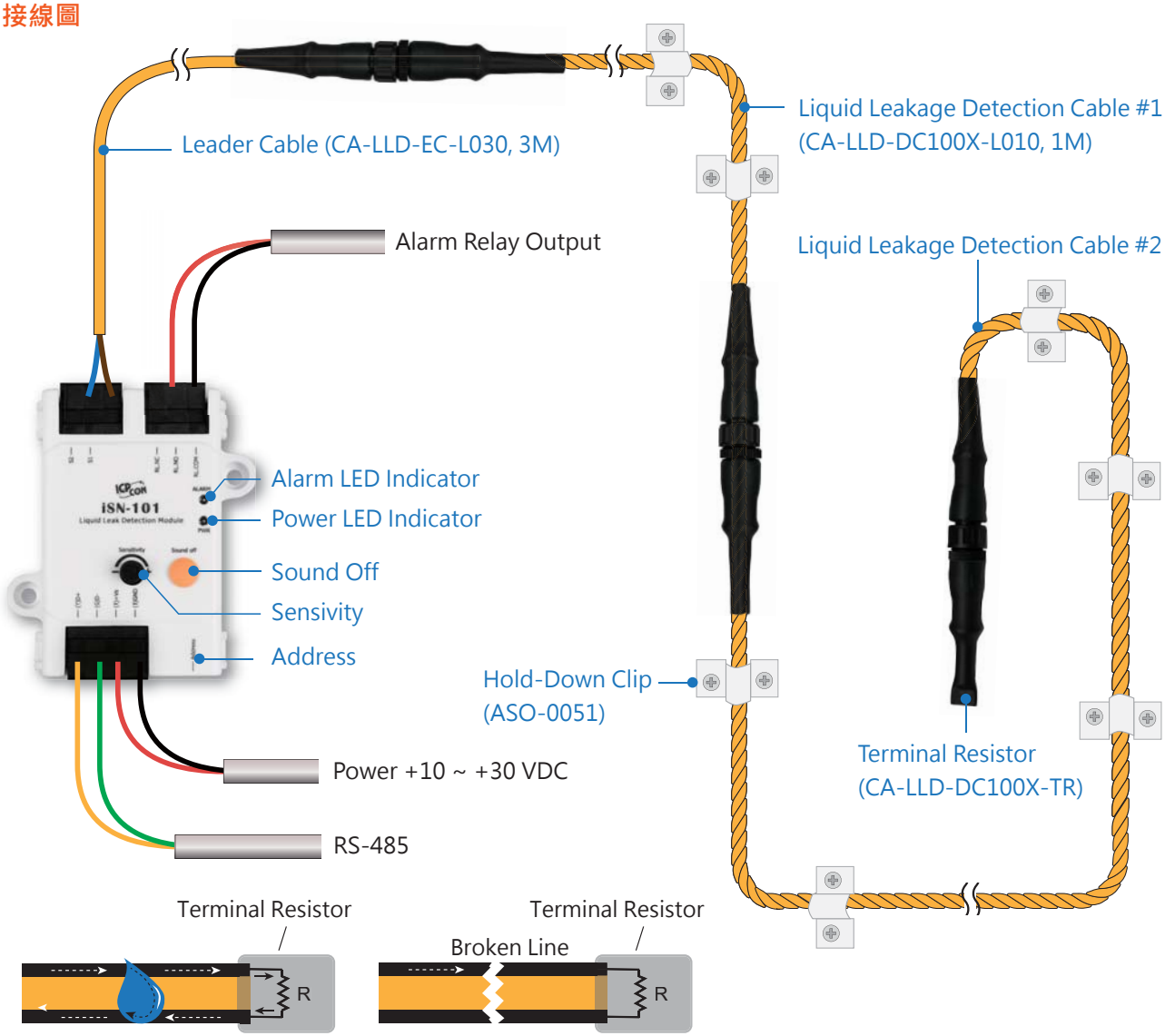
Leader Cable (CA-LLD-EC-L030, 3M)
Liquid Leakage Detection Cable #1
(CA-LLD-DC100X-L010, 1M)
Alarm Relay Output
Liquid Leakage Detection Cable #2
Alarm LED Indicator
Power LED Indicator
Sound Off
Sensivity
Address
Hold-Down Clip
(ASO-0051)
Terminal Resistor
(CA-LLD-DC100X-TR)
Power +10 ~ +30 VDC
RS-485
Terminal Resistor
Terminal Resistor
Broken Line
R
R

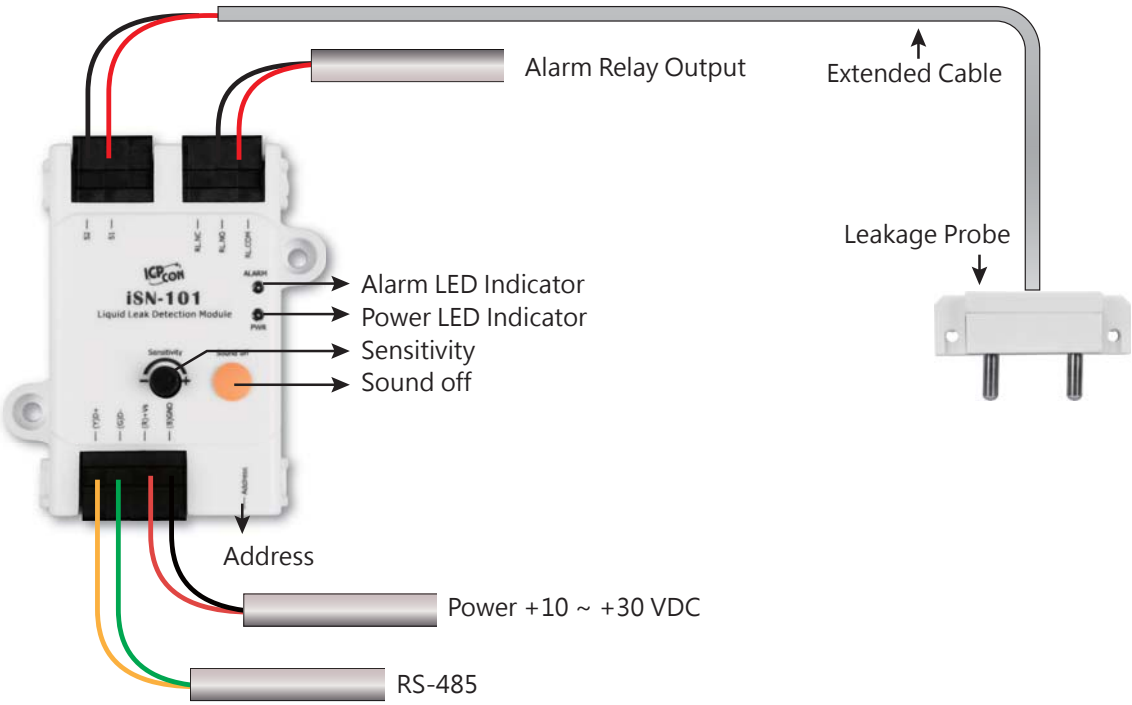
Alarm Relay Output
Extended Cable
Leakage Probe
Alarm LED Indicator
Power LED Indicator
Sensitivity
Sound off
Address
Power +10 ~ +30 VDC
RS-485

尺寸 (單位 :mm)/ 接腳定義

iSN-101

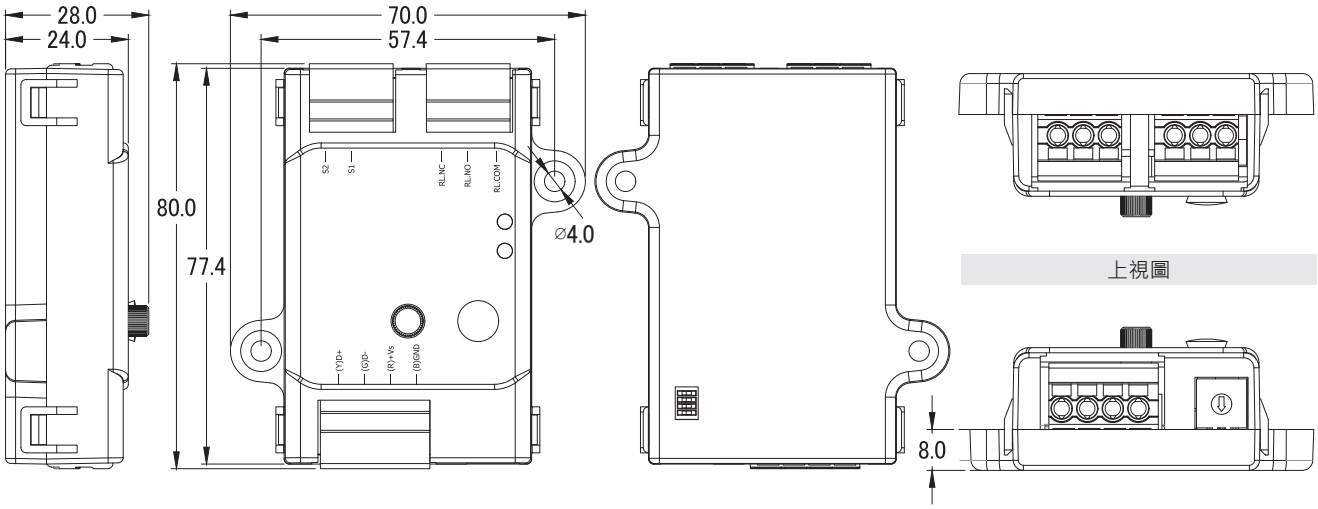

上視圖

左視圖 前視圖 後視圖 下視圖

iSN-101/DIN

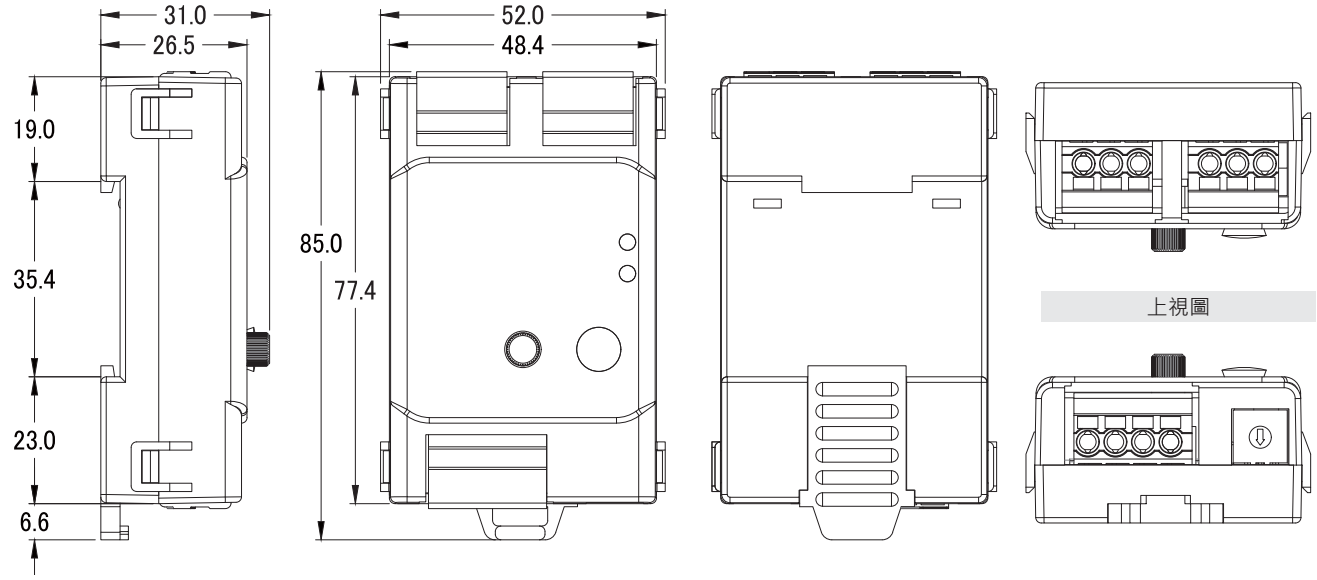

上視圖

左視圖 前視圖 後視圖 下視圖

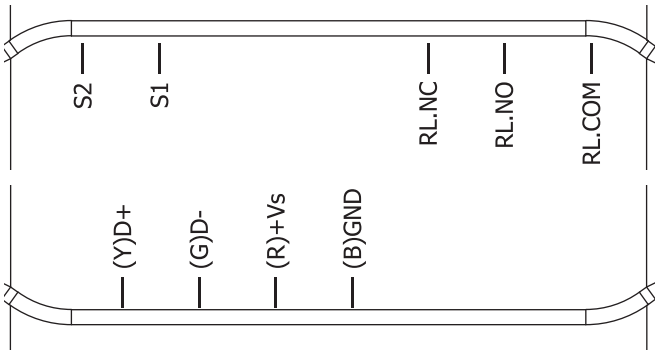

訂購資訊

iSN-101 CR	1-channel 漏液偵測模組，支援 Modbus/RTU, DCON 通訊協議 (壁掛式) (RoHS)
iSN-101/DIN CR	1-channel 漏液偵測模組，支援 Modbus/RTU, DCON 通訊協議 (導軌式) (RoHS)
iSN-101/S CR **iSN-101/S/DIN CR**	1-channel 漏液偵測模組，支援 Modbus/RTU, DCON 通訊協議 (導軌式) (RoHS) 包含 3m 偵測線，3m 訊號線
iSN-101/S2 CR **iSN-101/S2/DIN CR**	1-channel 漏液偵測模組，支援 Modbus/RTU, DCON 通訊協議 (導軌式) (RoHS) 包含 1m 偵測線，3m 訊號線
iSN-101/S3 CR **iSN-101/S3/DIN CR**	1-channel 漏液偵測模組，支援 Modbus/RTU, DCON 通訊協議 (壁掛式) (RoHS) 包含偵測棒

iSN-101/S CR = **iSN-101 + CA-LLD-DC100-L010 +** **CA-LLD-EC-L030**	**iSN-101/S2 CR =** **iSN-101 +CA-LLD-DC100-L030 +** **CA-LLD-EC-L030**	**iSN-101/S3 CR =** **iSN-101 + CA-LLD-DP100**

相關配件

tM-7520U CR	微型隔離型 RS-232 轉 RS-485 轉換器 (RoHS)	CA-LLD-DC100-L100 CA-LLD-DC100-L300 CA-LLD-DC100-L500	漏液偵測線，無定位功能，10 m/ 30 m/ 50 m 線長 (RoHS)。
tM-7561 CR	微型 USB 轉隔離型 RS-485 轉換器帶 CA-USB18 線材 (RoHS)	CA-LLD-DC100X-L010 CA-LLD-DC100X-L030 CA-LLD-DC100X-L100 CA-LLD-DC100X-L300 CA-LLD-DC100X-L500	漏液偵測線，無定位功能，1 m/ 3 m/ 10 m/ 30 m/ 50 m 線長。防水接頭公對母 (RoHS)
I-7514U CR	4-channel 隔離型 RS-485 中繼器 / 集線器 / 分配器 (RoHS)	CA-LLD-EC-L030	訊號線，3 m (RoHS)
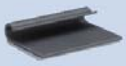 ASO-0052	90 度固定夾 (50 片一包) (RoHS)	CA-LLD-DC100X-TR	終端電阻，2 MΩ (RoHS)
ASO-0051	180 度固定夾 (50 片一包) (RoHS)	CA-LLD-DP100	漏液偵測棒 (RoHS)

漏液偵測 (**L**iquids **L**eak **D**etection) = **LLD**

CA-LLD-AABBBX-LCCC-TR

DC：漏液偵測鑽線
Liquids Leak Detection Cable

EC：訊號線
Extension Cable

DP：漏液偵測棒
Detection Probe

100：漏液偵測線
Liquids Leak Detection Cable

100X：漏液偵測線，可串接
Liquids Leak Detection Cable, can be connected in series

Can be (serial) wired with connector extension

線長 Length
010：1 m
030：3 m
100：10 m
300：30 m
500：50 m

TR：終端電阻，2MΩ
Terminal Resistor