CAN-2057C/D 快速上手指南

V3.0, Jan 2025

產品內容

除了本『快速上手指南』外，此產品內容還包括以下這些配件:

CAN-2057C/D

螺絲起子

技術支援

service@icpdas.com

www.icpdas.com

技術資源

如何在 ICP DAS 網站上搜索 driver、手冊和規格

- 行動版網站

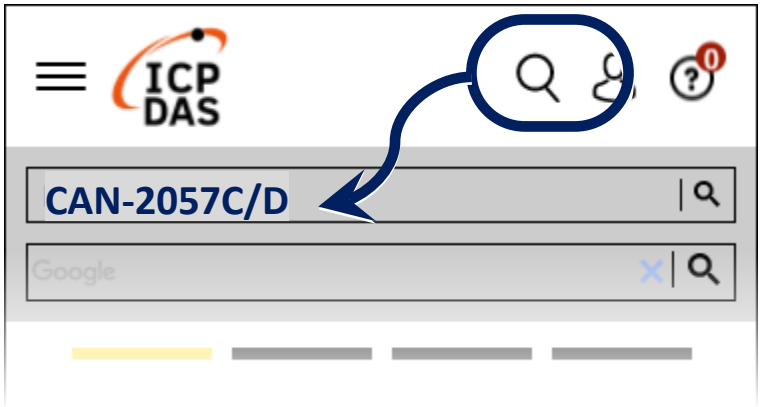

- 一般網站

1 調整站號、通訊速率及終端電阻

依使用者對於 CANopen/DeviceNet 網路的需求，設定本模組在 CANopen/DeviceNet 網路上的站號以及共同通訊速率，如果本模組位於網路的終端，根據標準 CANopen/DeviceNet 網路規範，本模組須啟用終端電阻。

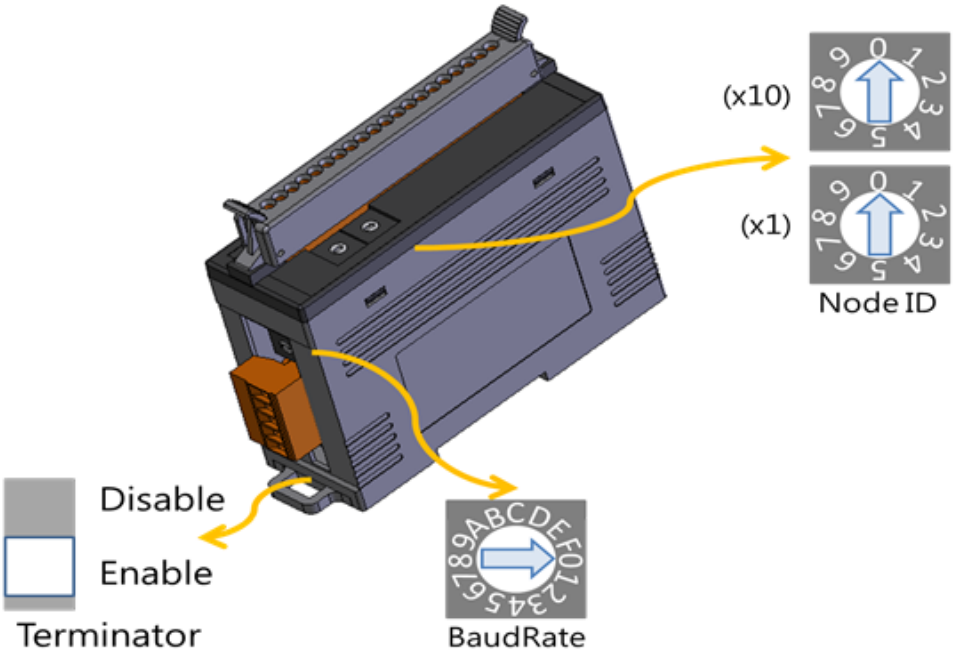

CAN-2057C

BaudRate Rotary Switch	BaudRate (k bps)
0	10
1	20
2	50
3	125
4	250
5	500
6	800
7	1000

CAN-2057D

BaudRate Rotary Switch	BaudRate (k bps)
0	125
1	250
2	500

2 I/O 點接線方式

Module Name	CAN-2057C	
Output Type	ON State LED ON Readback as 1	OFF State LED OFF Readback as 0
Drive Relay	Relay Off	Relay ON
	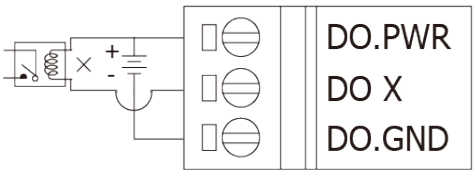	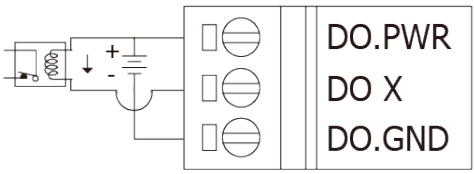
Resistance Load	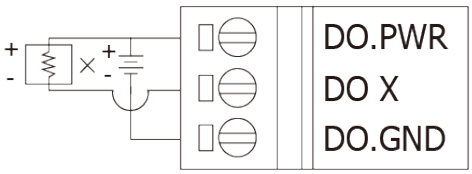	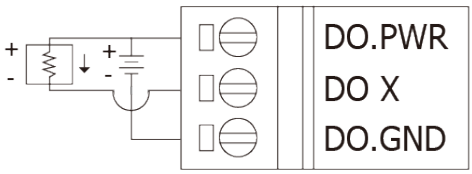

Module Name	CAN-2057D	
Output Type	ON State LED ON Readback as 1	OFF State LED OFF Readback as 0
Drive Relay	Relay ON	Relay Off
	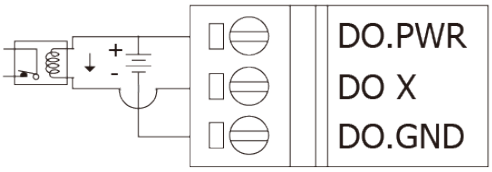	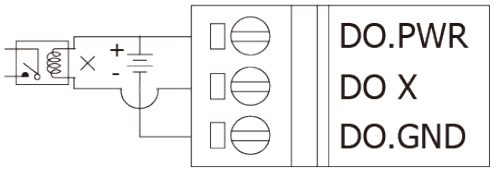
Resistance Load	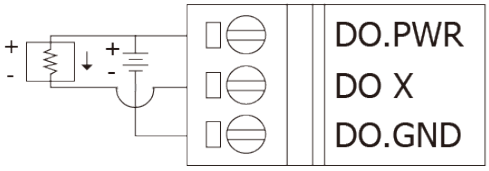	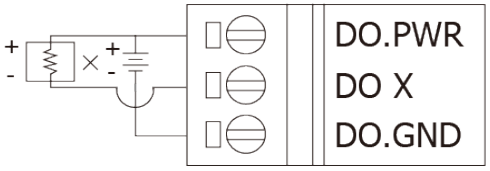

3 CAN 通訊埠接線方式

兩線式接線

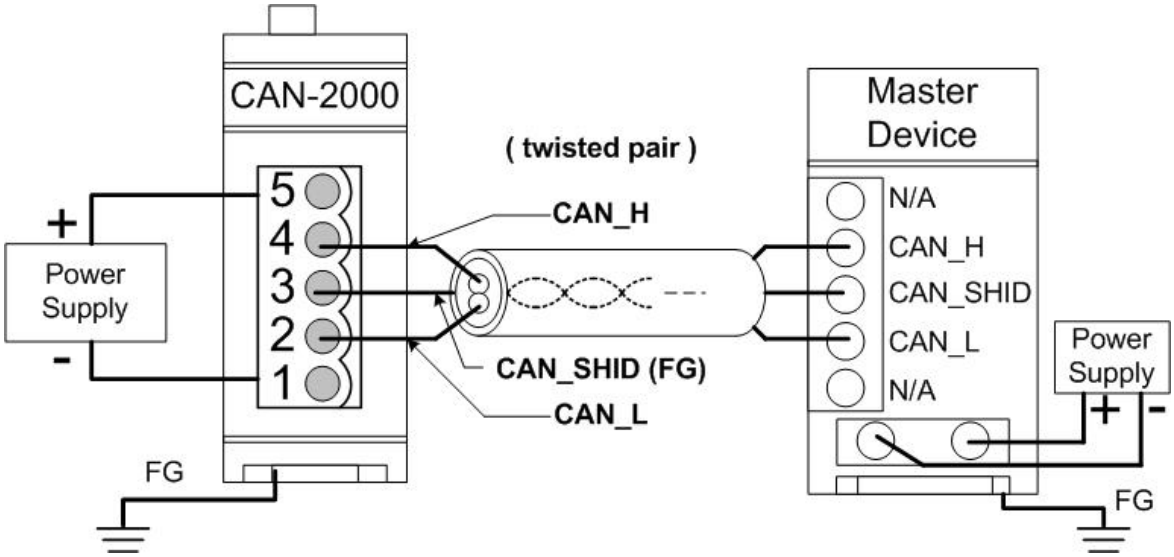

三線式接線

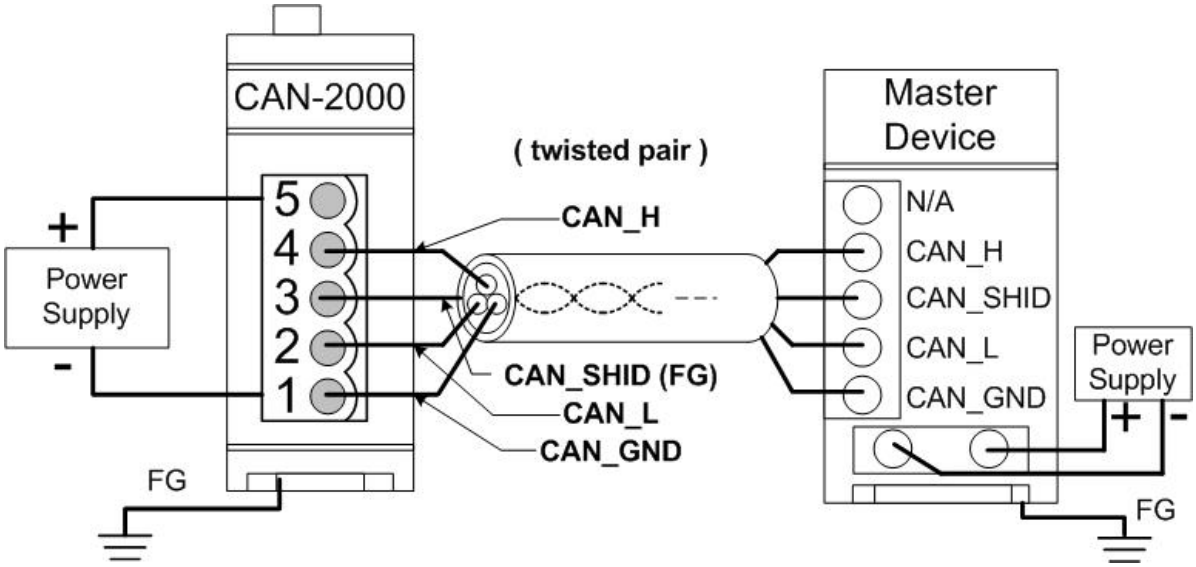
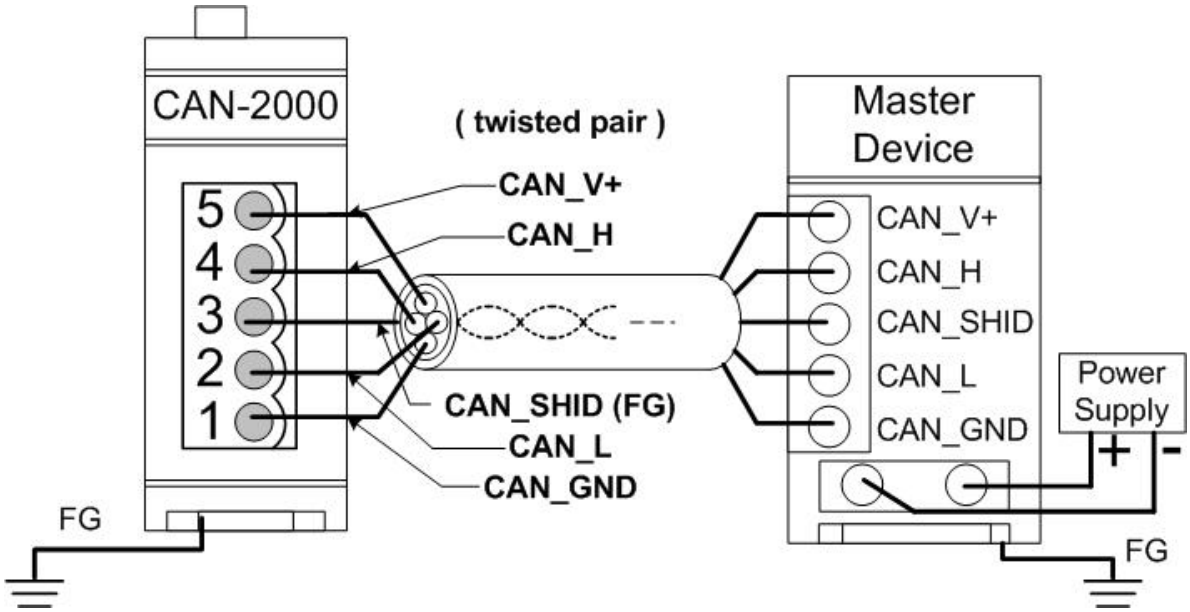
四線式接線