RFU-900

RS-232/RS-485 轉 LoRa 無線數據轉換器

特色

- 支援 LoRa 無線傳輸技術
- 資料採透明傳輸方式
- 支援 32 段無線頻道 (864~ 871.5MHz, 915~ 922.5MHz)
- 支援 7 組無線傳輸鮑率 (10,000 ~ 250 bps)
- 1200 bps 的無線鮑率與直線可視的環境下，傳輸距離可達 1000 公尺
- RS-232/RS-485 通訊介面提供 1200 ~ 115200 bps 的鮑率
- 靜電保護：+/- 4 kV 於接觸端子
- 隔離：3000 VDC DC-to-DC 隔離，2500 Vrms 光耦合隔離
- 導軌安裝
- 操作溫度：-25 ° C ~ +75 ° C

簡介

RFU-900 是一個 RS-232/RS-485 轉 LoRa 的無線數據轉換器，它是採用透明傳輸的方式將 RS-232/RS-485 上的資料轉成 LoRa 無線訊息並傳送出去，RFU-900 提供在 1000 bps 的無線鮑率與直線可視的環境下可達到 1000 公尺的傳輸距離，為了克服在惡劣環境中可能會遇到的干擾，RFU-900 可以調整無線傳輸鮑率最低到 250 bps，以增強抗雜訊與抗干擾的能力。此外，可調整無線頻道與群組 ID 的特性，可有效的避免相鄰的兩個 RFU-900 間網絡資料相互干擾。使用者可以透過簡單的調整 32 段的頻道與 256 個群組 ID 來實現區分與控制不同的 RFU-900 網絡。大部分的設定方式都是透過旋鈕與指播開關完成，也可透過簡易之設定工具軟體來調整進階的模組設定參數。

規格

無線介面	
無線頻段	864~ 871.5MHz, 915~ 922.5MHz (通道數 : 32, 建議使用 868 +/- 4MHz)
無線鮑率	10,000 ~ 250 bps
無線輸出功率	15 dBm (Max.)
天線	2 dBi 全向性天線
傳輸距離	1500 m (1000 bps 無線鮑率 , 直線可視環境下)
群組站號	0~255
通訊協議	透明傳輸方式
暫存緩衝區	200 位元組
設定方式	旋鈕 / 指播開關或透過設定工具
COM 通訊埠介面	
COM 通訊埠	RS-232 x 1, RS-485 x 1
鮑率 (bps)	1200 ~ 115200
LED 指示燈	
紅燈 / 綠燈 / 黃燈	Power / RF Tx / RF Rx Status
電源	
輸入電壓範圍	+10 VDC ~ +30 VDC
功耗	1 W (Max.)
機構	
尺寸 (W x L x H)	108 mm x 84 mm x 33 mm (不包含天線)
安裝方式	導軌式安裝
工作環境	
操作溫度	-25 ° C ~ +75 ° C
儲存溫度	-30 ° C ~ +80 ° C
相對溼度	10 ~ 90% RH (無凝露)

產品應用

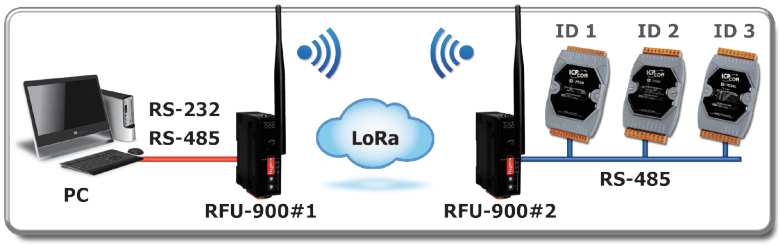

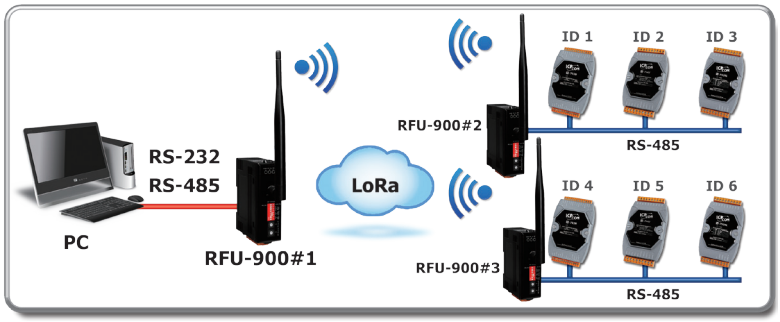

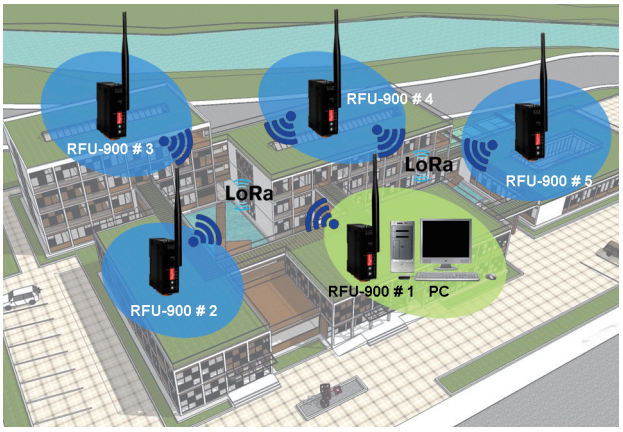

硬體介面圖

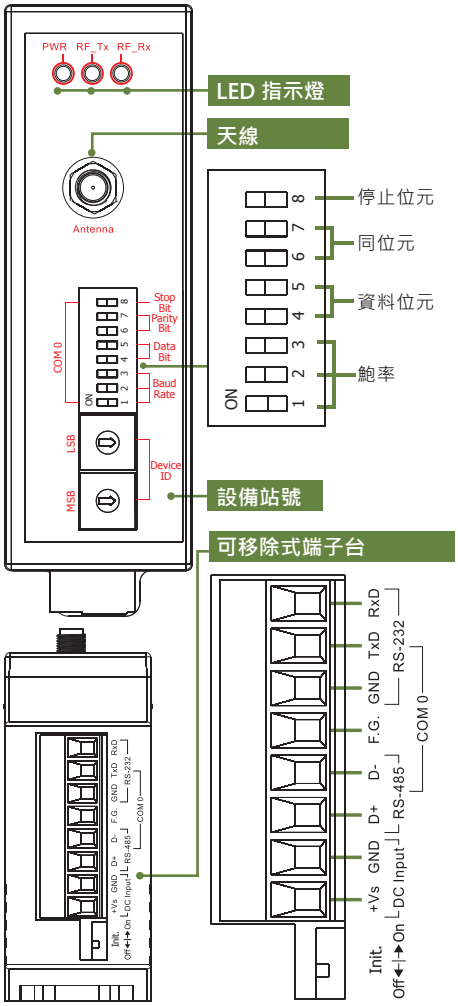

尺寸 (單位 : 毫米)

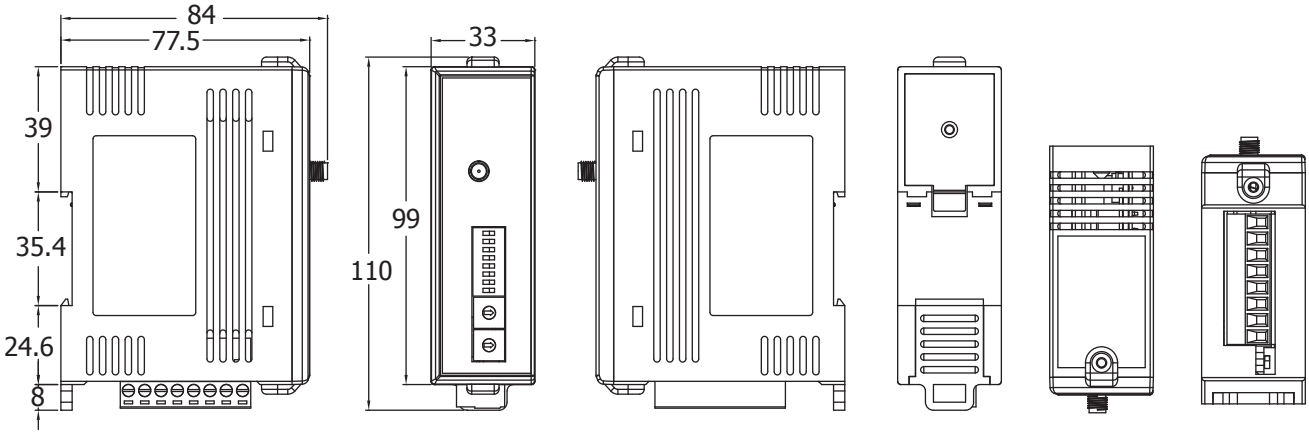

左視圖 | 前視圖 | 右視圖 | 上視圖 | 後視圖 | 下視圖

訂購資訊

RFU-900 CR	RS-232/RS-485 轉 LoRa 無線數據轉換器 (RoHS)

零配件

ANT-109-01	2 dBi, 824 ~ 960 MHz 外接天線