iWSN-1902-TC-IP65 快速上手指南

v1.0, March 2021

產品內容

除了『快速上手指南』外，此產品內容還包括以下這些配件:



iWSN-1902-TC-IP65

技術資源

如何在 ICP DAS 網站上搜索 driver、手冊和規格

- 行動版網站

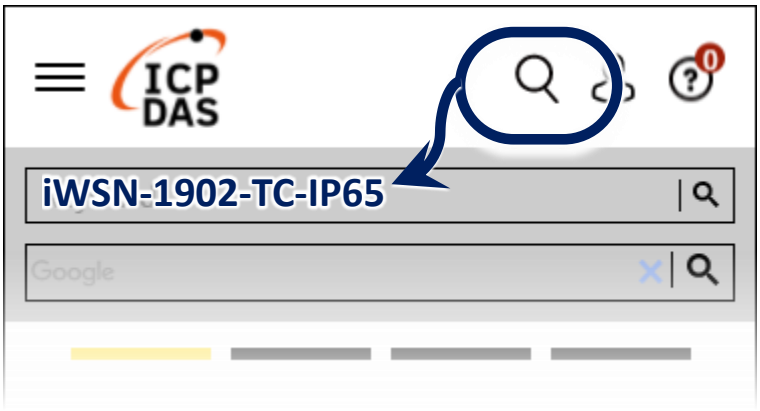

- 一般網站



技術支援

service@icpdas.com

www.icpdas.com

警告

ICP DAS 對因使用本產品而造成的任何損害不承擔任何責任。 ICP DAS 保留隨時更改本手冊的權利，恕不另行通知。 ICP DAS 提供的信息被認為是準確可靠的。 但是 ICP DAS 對其使用不承擔任何責任，也不承擔因使用而導致的任何侵犯第三方專利權或其他權利的責任。

保固限制

本保固不適用於因未經授權而修改，誤用或因電力監控以外的原因而使用而導致的缺陷。

產品保固和客戶支援

ICP DAS 保證所有產品自發貨日起一年內無材料和工藝缺陷。在保固期內，我們將提供修理或更換任何證明有缺陷的產品。如需回報任何狀況，請聯繫我們。致電時請提供型號，序列號和詳細的問題說明。將任何商品退回 ICP DAS 時 SN 需一併退回。

1 拆開外殼

A. 拆開下蓋：解開下圖方框處螺絲(共四根)





B. 拆開上蓋：將模組翻面後解開下圖方框處螺絲(共六根)



C. 拆除後即可打開上蓋，並進行後續流程。

2 安裝熱電偶

A. 插入防水接頭:將熱電偶接頭插入防水接頭孔位
※註:防水接頭容許的線徑範圍為 2.5mm ~ 3.5mm



B. 鎖入接點:依照下圖標示鎖上熱電偶接線(接線錯誤將使數值異常)
[紅色(有色):接上 AIN0/AIN2,白色(無色):接上 AIN1/AIN3]
※註:AIN0 需搭配 AIN1,AIN2 需搭配 AIN3

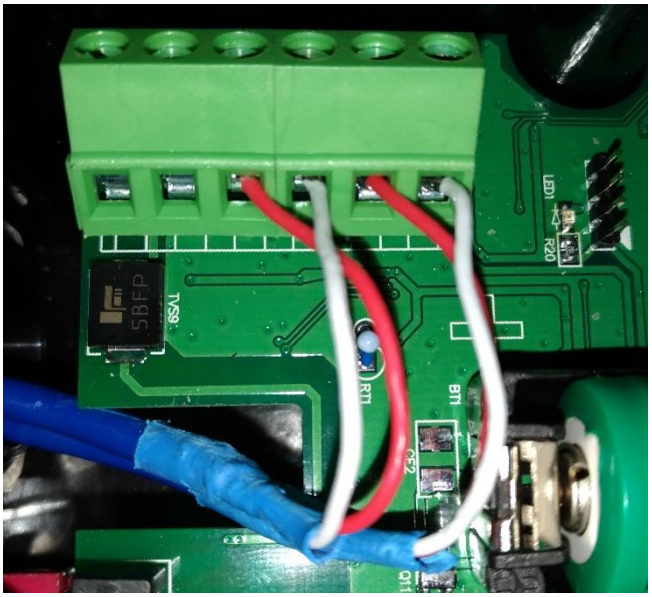

C. 鎖緊防水接頭:依照順時鐘方向鎖緊接頭,避免滲入。

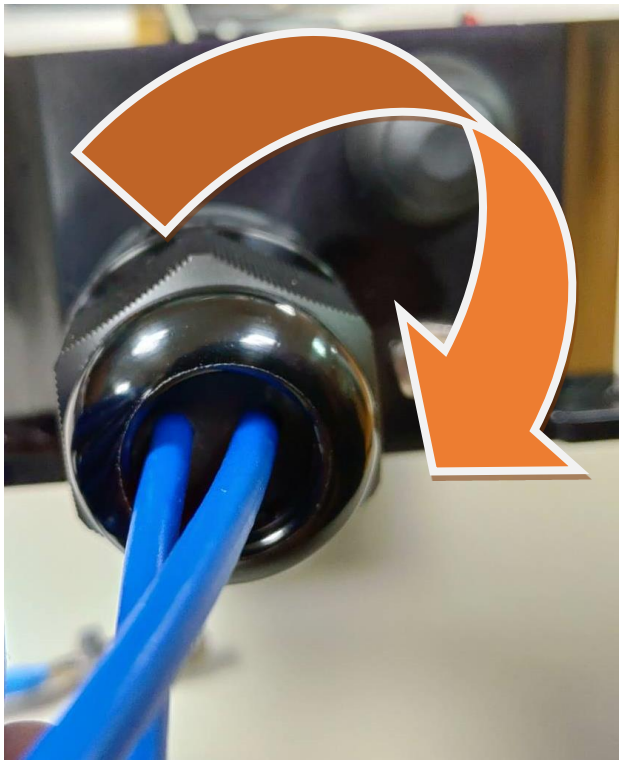

3 設定參數

A. 依照參數表調整 DIP Switch：參數請參考下表。

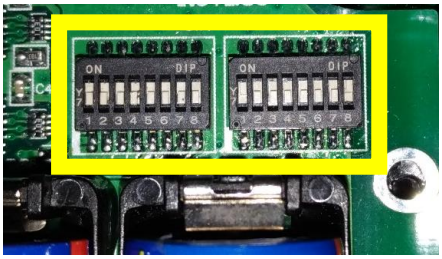

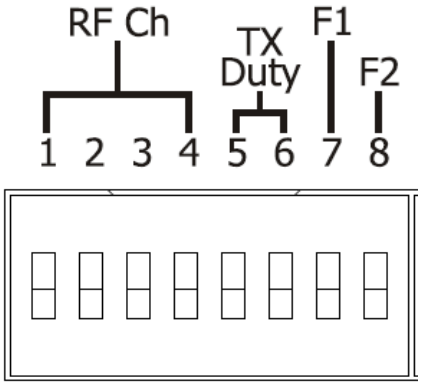

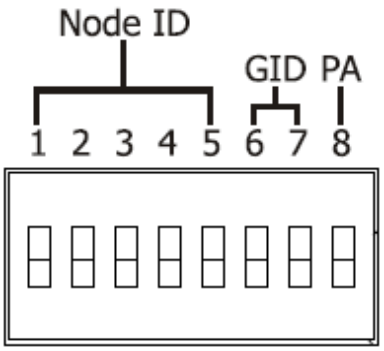

<table>
<tr><th colspan="2">左邊 Switch</th></tr>
<tr><th>腳位/名稱</th><th>說明</th></tr>
<tr><td>Pin 8</td><td rowspan="2">保留</td></tr>
<tr><td>Pin 7</td></tr>
<tr><td>Pin 5~6

TX Duty
(無線傳送週期)

■：ON
□：OFF</td><td>
<table>
<tr><th rowspan="2">週期</th><th colspan="2">腳位</th></tr>
<tr><th>5</th><th>6</th></tr>
<tr><td>1 秒</td><td>□</td><td>□</td></tr>
<tr><td>10 秒</td><td>■</td><td>□</td></tr>
<tr><td>30 秒</td><td>□</td><td>■</td></tr>
<tr><td>60 秒</td><td>■</td><td>■</td></tr>
</table>
</td></tr>
<tr><td>Pin 1~4

RF Ch
(無線頻道)

■： ON
□： OFF</td><td>
<table>
<tr><th rowspan="2">頻道</th><th colspan="4">腳位</th><th rowspan="2">頻道</th><th colspan="4">腳位</th></tr>
<tr><th>1</th><th>2</th><th>3</th><th>4</th><th>1</th><th>2</th><th>3</th><th>4</th></tr>
<tr><td>0</td><td>□</td><td>□</td><td>□</td><td>□</td><td>8</td><td>□</td><td>□</td><td>□</td><td>■</td></tr>
<tr><td>1</td><td>■</td><td>□</td><td>□</td><td>□</td><td>9</td><td>■</td><td>□</td><td>□</td><td>■</td></tr>
<tr><td>2</td><td>□</td><td>■</td><td>□</td><td>□</td><td>A</td><td>□</td><td>■</td><td>□</td><td>■</td></tr>
<tr><td>3</td><td>■</td><td>■</td><td>□</td><td>□</td><td>B</td><td>■</td><td>■</td><td>□</td><td>■</td></tr>
<tr><td>4</td><td>□</td><td>□</td><td>■</td><td>□</td><td>C</td><td>□</td><td>□</td><td>■</td><td>■</td></tr>
<tr><td>5</td><td>■</td><td>□</td><td>■</td><td>□</td><td>D</td><td>■</td><td>□</td><td>■</td><td>■</td></tr>
<tr><td>6</td><td>□</td><td>■</td><td>■</td><td>□</td><td>E</td><td>□</td><td>■</td><td>■</td><td>■</td></tr>
<tr><td>7</td><td>■</td><td>■</td><td>■</td><td>□</td><td>F</td><td>■</td><td>■</td><td>■</td><td>■</td></tr>
</table>
</td></tr>
</table>

右邊 Switch

腳位/名稱	說明
Pin 8	工廠測試使用

Pin 6~7

GID (群組 ID)

■： ON
□： OFF

群組	腳位	
	6	7
0	□	□
1	■	□
2	□	■
3	■	■

Pin 1~5

Node ID (站號)

■： ON
□： OFF

站號	腳位					站號	腳位				
	1	2	3	4	5		1	2	3	4	5
0	□	□	□	□	□	16	□	□	□	□	■
1	■	□	□	□	□	17	■	□	□	□	■
2	□	■	□	□	□	18	□	■	□	□	■
3	■	■	□	□	□	19	■	■	□	□	■
4	□	□	■	□	□	20	□	□	■	□	■
5	■	□	■	□	□	21	■	□	■	□	■
6	□	■	■	□	□	22	□	■	■	□	■
7	■	■	■	□	□	23	■	■	■	□	■
8	□	□	□	■	□	24	□	□	□	■	■
9	■	□	□	■	□	25	■	□	□	■	■
10	□	■	□	■	□	26	□	■	□	■	■
11	■	■	□	■	□	27	■	■	□	■	■
12	□	□	■	■	□	28	□	□	■	■	■
13	■	□	■	■	□	29	■	□	■	■	■
14	□	■	■	■	□	30	□	■	■	■	■
15	■	■	■	■	□	31	■	■	■	■	■

B. 模組開機：將右圖 Switch 向上撥動(接近按鈕方向)



C. 確認模組開機狀態：開機後 LED 會發亮約 1 秒鐘後熄滅

※註：開機成功後按下 B 步驟圖片中 Switch 上方按鈕，LED 燈將會發光

4 裝回外殼

A. 關閉電源：將下圖 Switch 向下撥動(遠離按鈕方向)



B. 鎖回上蓋：將模組上蓋和本體貼合後，翻面並鎖上下圖方框處螺絲(共六根)



C. 鎖回下蓋：承上，鎖回底蓋方框處螺絲(共四根)

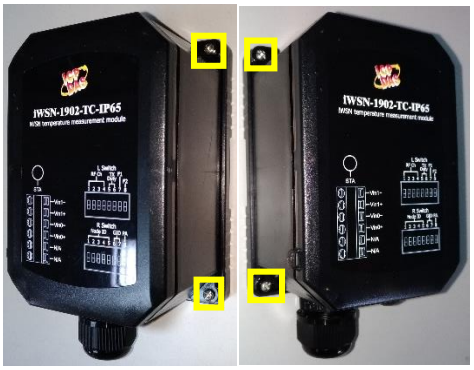

5 硬體介面圖



6 腳位

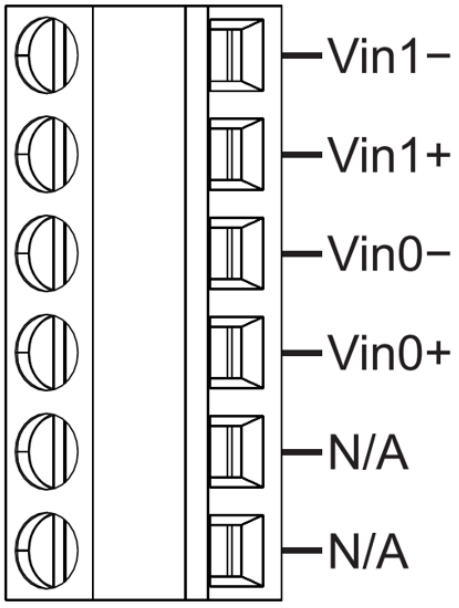

腳位	名稱	說明
4	Vin1-	熱電偶輸入通道1
3	Vin1+	
2	Vin0-	熱電偶輸入通道0
1	Vin0+	

7 LED指示燈

模組提供一個 LED 狀態指示燈。下方表格將說明 LED 燈號的狀態指示。

指示燈	狀態	說明
STA	500 毫秒連續閃爍	不合法 Node ID (站號為 0)，請將 Node ID 設定為 1~31 後，再重新上電。
	閃爍 2 次	元件狀態異常。 1. 請在斷電後按壓換醒按鍵 5 秒鐘再重新上電。 2. 若仍有問題，請聯絡技術支援。

8 應用範例

模組會將量測到的溫度資料，主動定時地無線傳送給 iWSN-2200，使用者可在電腦端透過 Modbus RTU 通訊協定跟 iWSN-2200 讀取此資料。

