U-7526M DIN 导轨安装与拆卸说明

U-7526M 可使用兼容的安装套件，固定在宽度为 35 mm 的 DIN 导轨上。

以下以 ICP DAS 的 ASO-0063 DIN 导轨安装套件为例，
说明模块的安装与拆卸方法。



ASO-0063

DIN 导轨安装套件

将模块安装到 DIN 导轨

步骤 1：对齐安装套件

将 DIN 导轨安装套件的孔位对准 U-7526M 背面的固定孔位。

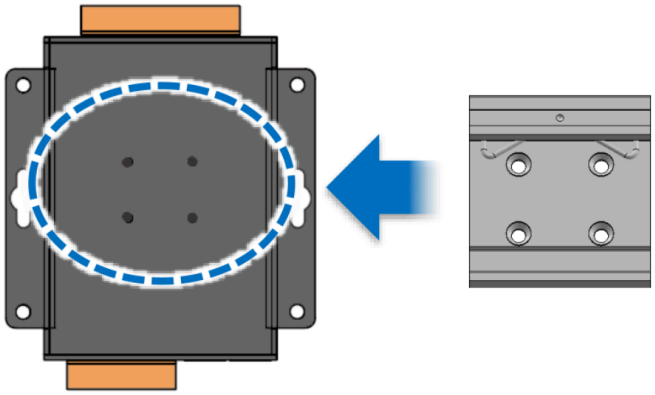

步骤 2：拧紧安装套件

使用螺钉将 DIN 导轨安装套件，
固定在 U-7526M 的背面。

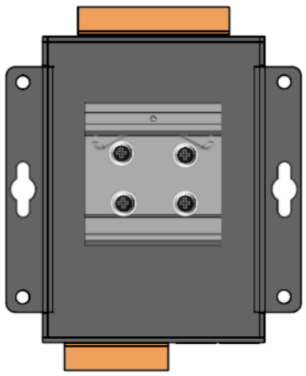

步骤 3：将上部卡榫挂到 DIN 导轨上

将安装卡扣的上部卡榫挂在 DIN 导轨的上缘。

请确认上部卡榫位于固定弹片的上方。

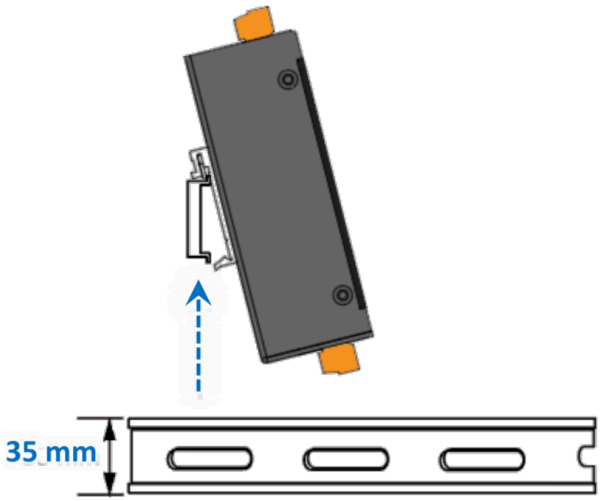

步骤 4：将模块固定到 DIN 导轨

将模块下端向 DIN 导轨方向倾斜推入，直到安装卡扣牢固卡入到位。

上部卡榫必须位于
固定弹片的上方

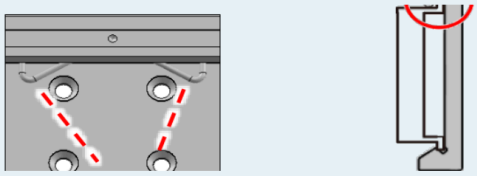

固定弹片

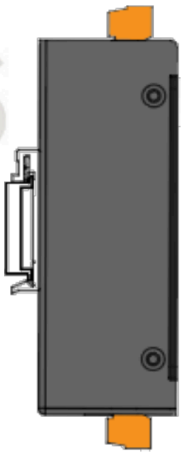

将模块朝 DIN 导轨
方向推入，直到卡扣
牢固固定。

! 注意事项

为确保接地可靠性，建议使用不锈钢 DIN 导轨，
而非铝制 DIN 导轨。
如需了解更多不锈钢 DIN 导轨配件信息，请访问 ICP DAS 网站：

https://www.icpdas.com/cn/product/guide+Accessories+Others+DIN-Rail

从 DIN 导轨上拆卸模块

步骤 1：向下按压模块

轻轻向下按压模块，使安装卡扣脱离 DIN 导轨。

步骤 2：取下模块

持续向下按压模块，同时将模块下端向远离 DIN 导轨的方向倾斜，
使安装卡扣脱离导轨，然后将模块向上取下。

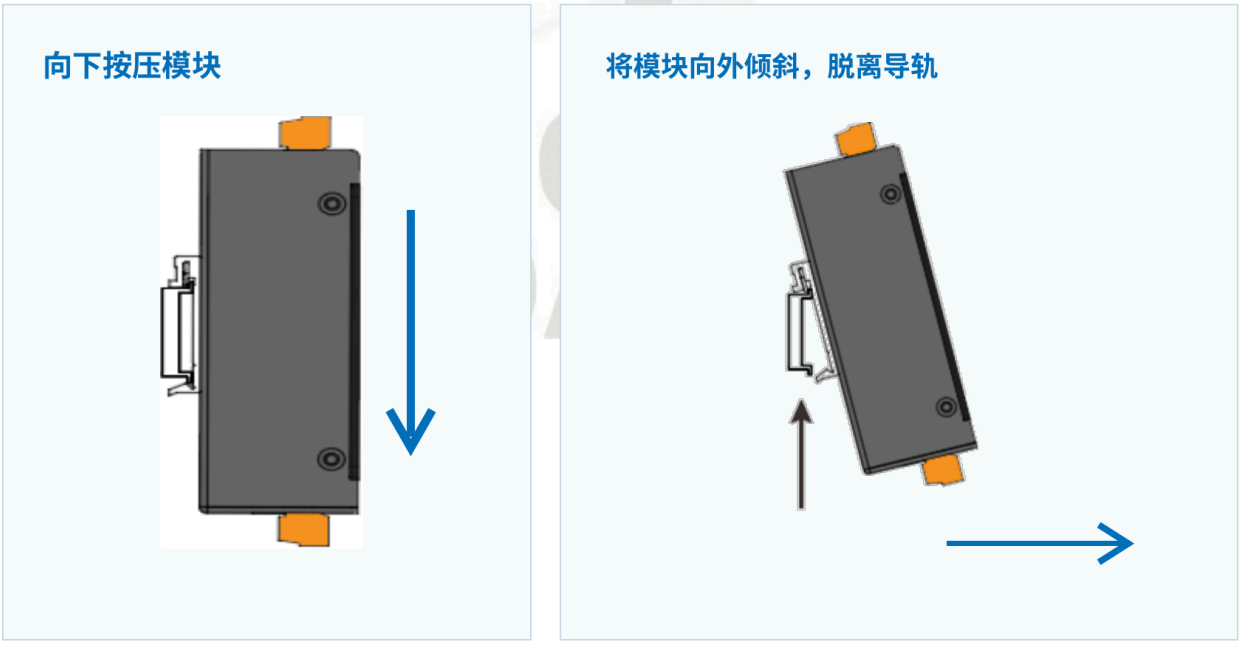

步骤 3：拆下 DIN 导轨安装套件

拧下螺钉，从 U-7526M 背面拆下 DIN 导轨安装套件。