CANopen系列產品

CANopen 8 通道數位脈寬調變與 8 通道 DI 從站模組

CAN-2088C

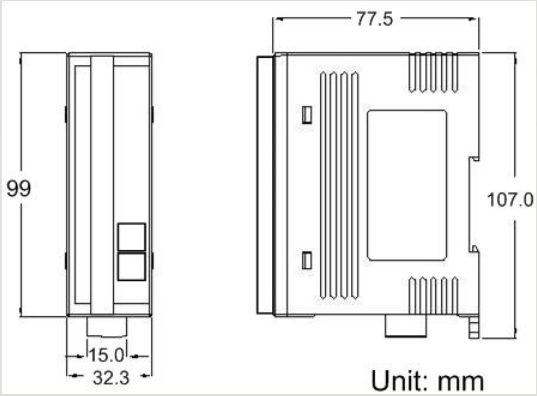

尺寸規格

數位脈寬調變(PWM)對於以數位訊號控制類比輸出而言是非常有用的技術，其能通過控制數位輸出的時間，產生不同佔空比與頻率的波形從而控制類比電路。CAN-2088C 是具有 CANopen 通訊協議的遠端 I/O 模組，它提供了 8 組數位脈寬調變輸出與 8 個具有高速計數功能的數位輸入通道，可以用來開發經濟且實用的類比控制系統。通過 CiA CANopen 相容性測試工具的驗證，因此用戶可以輕易地將 CAN-2088C 與其 EDS 文件運用於標準的 CANopen 主站軟件上。

特色

- 硬體控制的數位脈寬調變輸出
- PWM 輸出頻率：0.2 Hz ~ 500 kHz 與 0.1%~99.9%的佔空比
- PWM 輸出模式：軟體觸發或硬體觸發
- 支援 PWM 通道個別觸發以及同步觸發
- 支援突發輸出模式與連續輸出模式
- DI 通道提供 32 位元的高速計數功能
- 通過 CiA CANopen 的相容性測試工具驗證
- 提供出廠預設的 EDS 文件

內部架構

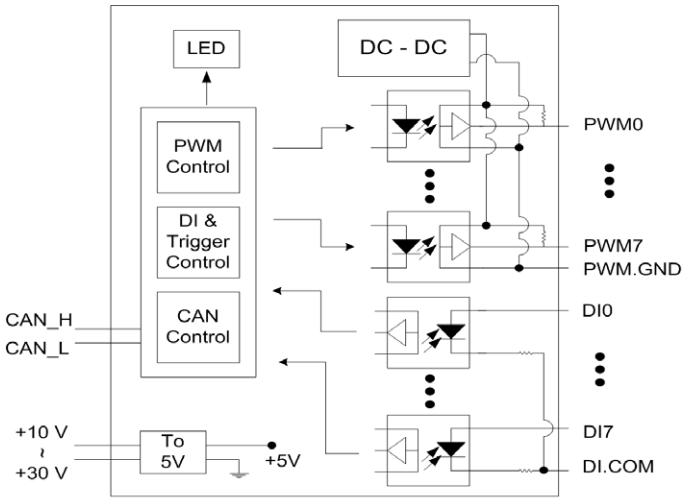

接腳配置

Terminal No.	Pin Assignment
01	PO.0
02	PO.1
03	PO.2
04	PO.3
05	PO.4
06	PO.5
07	PO.6
08	PO.7
09	PO.GND
10	PO.GND
11	DI.0
12	DI.1
13	DI.2
14	DI.3
15	DI.4
16	DI.5
17	DI.6
18	DI.7
19	DI.GND
20	DI.GND

Output Type	ON State LED ON Readback as 1	OFF State LED OFF Readback as 0
Drive Relay	Relay On	Relay Off
Resistance Load		

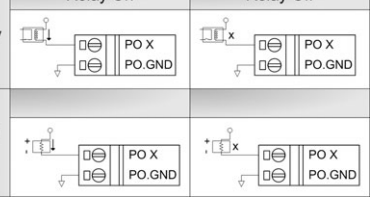

Input Type	ON State LED ON Readback as 1	OFF State LED OFF Readback as 0
Relay Contact	Relay On	Relay Off
TTL/CMOS Logic	Voltage > 10 V	Voltage < 4 V
NPN Output	Open Collector On	Open Collector Off
PNP Output	Open Collector On	Open Collector Off

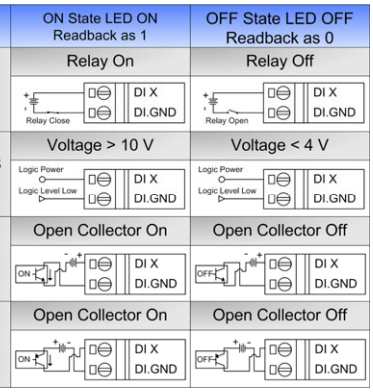

CAN 接腳配置和鮑率旋鈕

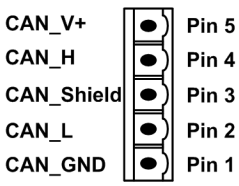

鮑率旋鈕

Switch Value	Baud Rate
0	10 kbps
1	20 kbps
2	50 kbps
3	125 kbps
4	250 kbps
5	500 kbps
6	800 kbps
7	1000 kbps

硬體規格

CAN 介面	
接頭	5 針螺絲端子(CAN_GND, CAN_L, CAN_SHLD, CAN_H, CAN_V+)
通訊速率 (bps)	10 k, 20 k, 50 k, 125 k, 250 k, 500 k, 800 k, 1 M
終端電阻	指撥開關設定 120 Ω 終端電阻
站號 ID	旋鈕設定 1~99
通訊協定	CANopen DS-301 ver4.02, DS-401 ver2.1
NMT 模式	從站
SDO 數量	1 個伺服端 SDO，沒有用戶端 SDO
PDO 數量	10 個 RxPDO 與 10 個 TxPDO (TxPDO 支援動態 PDO 設定)
PDO 模式	事件觸發、遠程要求、同步循環、同步非循環
錯誤控制	節點巡邏(Node Guarding)協議或心跳(Heartbeat)協議
EMCY 功能	有
PWM 輸出	
通道數	8 源端(Source)
負載電流	< 1 mA
頻率範圍	0.2 Hz ~ 500 kHz (非連續，脈波寬度最小單位為 1 us)
PWM 模式	連續模式、突發模式、硬體觸發模式、軟體觸發模式
靜電保護	接觸 4 kV class A
數位輸入	
通道數	8 匯端(Sink)
計數頻率	32 位元，最快可達 500 kHz
靜電保護	接觸 4 kV class A
指示燈	
圓形 LED	PWR LED, RUN LED, ERR LED
I/O LED	8 個 PWM 與 8 個數位輸入指示燈，1 個終端電阻指示燈
電源	
輸入範圍	+10 ~ +30 V_{DC}
功耗	3.5 W
機構	
安裝方式	鋁軌
尺寸	32.3 mm x 99 mm x 77.5 mm (寬 x 長 x 高)
環境	
操作溫度	-25 ~ +75 ℃
儲存溫度	-30 ~ +80 ℃
溼度	相對溼度 10 ~ 90%，無結露

應用架構

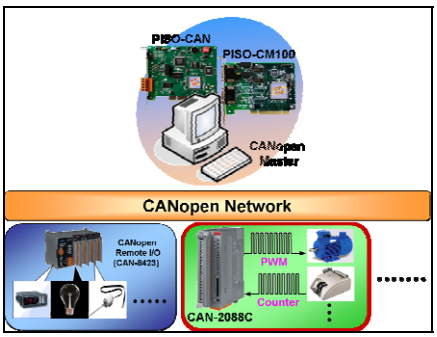

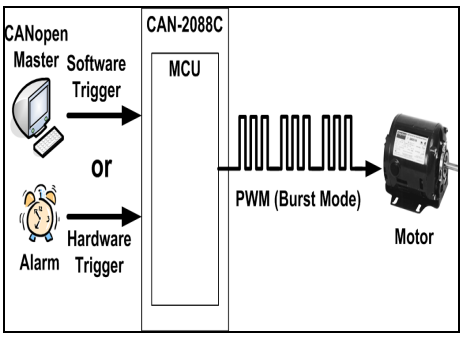

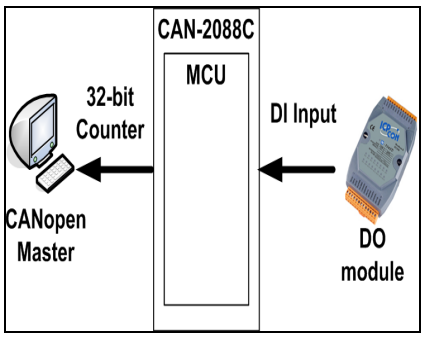

訂購資訊

CAN-2088C	CANopen 8 通道數位脈寬調變與 8 通道高速計數功能 DI 從站模組