# CANopen系列產品

## CANopen 16 通道隔離型遠端 DI 從站模組

*CAN-2053C*

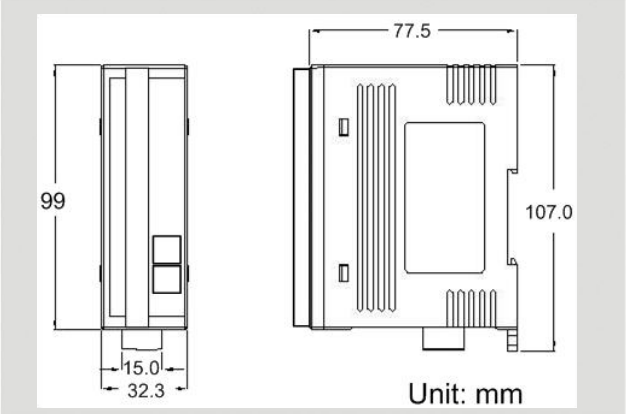


尺寸規格

CAN-2053C 模組遵從 CANopen DS-301 V4.02 通訊標準與 DSP-401 V2.1 應用標準，並且通過 CiA CANopen 相容性測試工具的驗證，因此用戶可以輕易的將 CAN-2053C 與其 EDS 文件運用於標準的 CANopen 主站軟件上。CAN-2053C 具有 16 個同時支援匯端與源端(Sink/Source)的隔離型數位輸入通道，可應用於多種不同類型的架構上，例如 PNP、NPN、TTL、繼電器接點等等。透過泓格科技或其他廠家的 CANopen 主站，用戶就能很快速的建立一個滿足應用需求的 CANopen 網路。

## 特色

- NMT 從站
- 提供 I/O Pair-connection 的功能
- 提供出廠預設的 EDS 文件
- 通過 CiA CANopen 的相容性測試工具驗證
- 支援輸入反極性設定
- 支援動態 PDO 調整
- 支援的應用：PNP、NPN、TTL、繼電器接點
- 具有接觸 4 kV class A 的靜電保護

## 內部架構

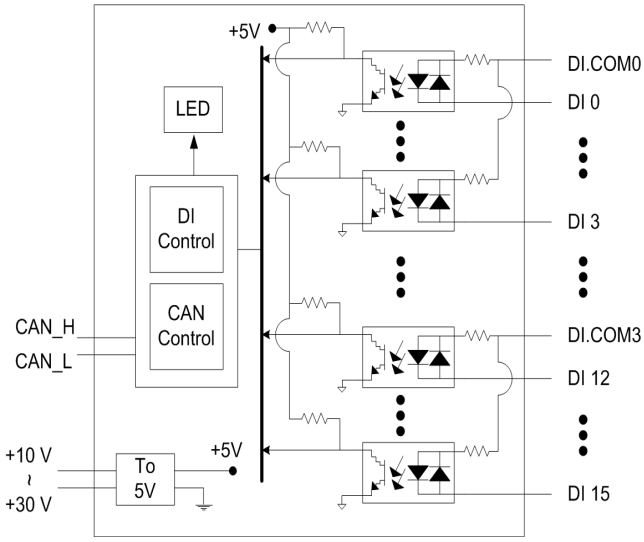


## 接腳配置

| Terminal No. | Pin Assignment |
|---|---|
| 01 | DI.COM |
| 02 | DI.0 |
| 03 | DI.1 |
| 04 | DI.2 |
| 05 | DI.3 |
| 06 | DI.COM |
| 07 | DI.4 |
| 08 | DI.5 |
| 09 | DI.6 |
| 10 | DI.7 |
| 11 | DI.COM |
| 12 | DI.8 |
| 13 | DI.9 |
| 14 | DI.10 |
| 15 | DI.11 |
| 16 | DI.COM |
| 17 | DI.12 |
| 18 | DI.13 |
| 19 | DI.14 |
| 20 | DI.15 |

| Input Type | ON State LED ON Readback as 1 | OFF State LED OFF Readback as 0 |
|---|---|---|
| Relay Contact | Relay On | Relay Off |
| TTL/CMOS Logic | Voltage > 10 V | Voltage < 4 V |
| NPN Output | Open Collector On | Open Collector Off |
| PNP Output | Open Collector On | Open Collector Off |

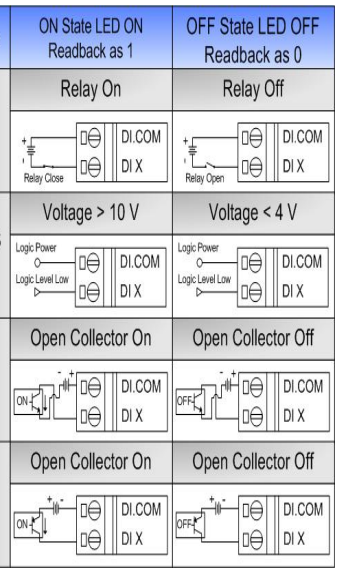


## CAN 接腳配置和鮑率旋鈕

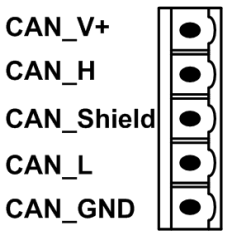

鮑率旋鈕

| Switch Value | Pair-connection | Baud Rate |
|---|---|---|
| 0 | 8 | 10 kbps |
| 1 | 9 | 20 kbps |
| 2 | A | 50 kbps |
| 3 | B | 125 kbps |
| 4 | C | 250 kbps |
| 5 | D | 500 kbps |
| 6 | E | 800 kbps |
| 7 | F | 1000 kbps |

## 硬體規格

| | |
|---|---|
| **CAN 介面** | |
| 接頭 | 5 針螺絲端子 (CAN_GND, CAN_L, CAN_SHLD, CAN_H, CAN_V+) |
| 通訊速率 (bps) | 10 k, 20 k, 50 k, 125 k, 250 k, 500 k, 800 k, 1 M |
| 終端電阻 | 指撥開關設定 120 Ω 終端電阻 |
| 站號 ID | 旋鈕設定 1~99 |
| 通訊協定 | CANopen DS-301 ver4.02, DS-401 ver2.1 |
| NMT 模式 | 從站 |
| SDO 數量 | 1 個伺服端 SDO，沒有用戶端 SDO |
| PDO 數量 | 10 個 RxPDO 與 10 個 TxPDO (TxPDO 支援動態 PDO 設定) |
| PDO 模式 | 事件觸發、遠端要求、同步循環、同步非循環 |
| 錯誤控制 | 節點巡邏(Node Guarding)協議或心跳(Heartbeat)協議 |
| EMCY 功能 | 有 |
| **數位輸入** | |
| 通道數 | 16 匯端或源端(Sink/Source) |
| ON 電壓準位 | 3.5 ~ 30 $V_{DC}$ |
| OFF 電壓準位 | < 1 $V_{DC}$ |
| 輸入組抗 | 3 kΩ |
| 隔離 | 3750 Vrms 光耦合格離 |
| 靜電保護 | 接觸 4 kV class A |
| **指示燈** | |
| 圓形 LED | PWR LED、RUN LED、ERR LED |
| I/O LED | 16 個數位輸入指示燈，1 個終端電阻指示燈 |
| **電源** | |
| 輸入範圍 | +10 ~ +30 $V_{DC}$ |
| 功耗 | 1.5 W |
| **機構** | |
| 安裝方式 | 鋁軌 |
| 尺寸 | 32.3 mm x 99 mm x 77.5 mm (寬 x 長 x 高) |
| **環境** | |
| 操作溫度 | -25 ~ +75 ℃ |
| 儲存溫度 | -30 ~ +80 ℃ |
| 溼度 | 相對溼度 10 ~ 90%，無結露 |

## 應用

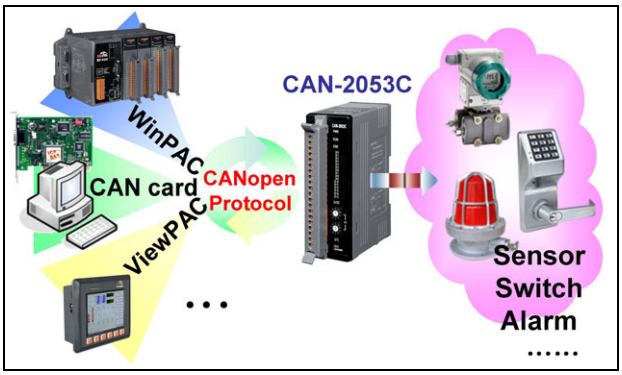


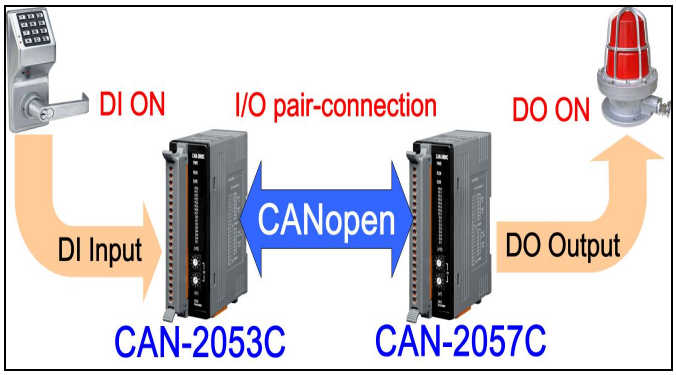


## 訂購資訊

| | |
|---|---|
| **CAN-2053C** | CANopen 16 通道隔離型遠端 DI 從站模組 |